ARTI AR-09



PL - Przed rozpoczęciem zapoznać się z instrukcją montażu.
DE - Vor die montage, bitte beiliegende anweisungen folgen.
EN - Before starting, refer to the assembling advice in annex.
CZ - Před zahájením naleznete v montážním návodu.
SK - Pred začatím nájdete v montážnom návode.
RU - Перед началом обратитесь к инструкции по установке.
SR - Пре почетка погледајте упутства за инсталацију.
HR - Prije početka pogledajte upute za instalaciju.
HU - Az összeszerelési munkálatok megkezdése előtt kérjük. ismerkedjen meg az útmutató tartalmával.

lenart.

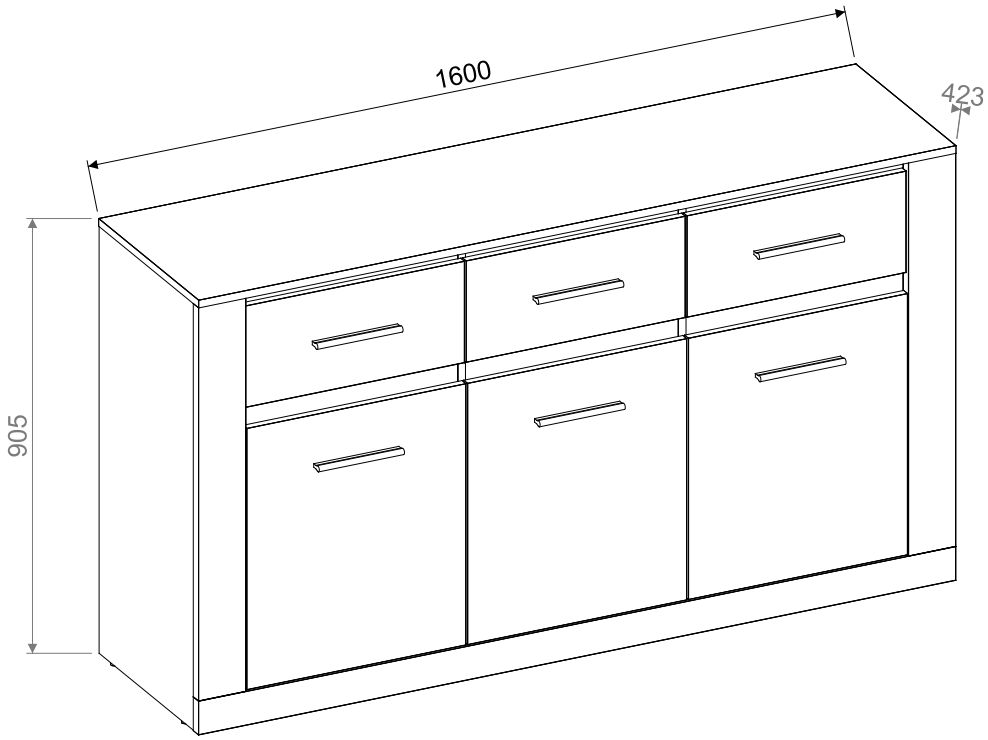





160min

Company: DIG-NET sp. z o. o. sp. k.
Mroczeń 65a, 63-611 Mroczeń
e-mail: info@dignet.eu
NIP:6191953919

Potrzebne narzędzia/ Benötigtes Werkzeug/ Required tools/ Potřebné nastroje/ Potrebné nastroje/ Необходимые инструменты/ Potreban alat/ Szereléshez szükséges szerszámok

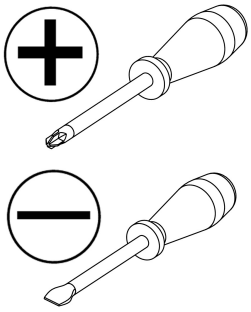

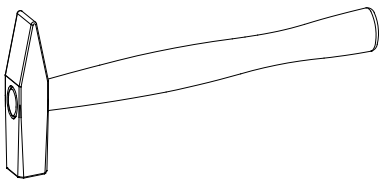

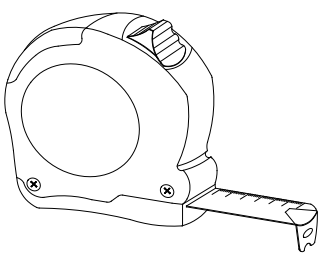

PL wymiary elementów
EN the dimensions of the elements
DE Abmessungen der Elemente
CZ rozměry prvků
SK rozmery prvkov
RU размеры элементов
HU A bútorelemek méretei

01.01	884,0	400,0	16,0	1	2/2
01.02	884,0	400,0	16,0	1	2/2
02.02	1600,0	423,0	16,0	1	1/2
03.11	1566,0	396,0	16,0	1	1/2
04.11	798,0	396,0	16,0	2	2/2
04.13	284,0	396,0	16,0	1	2/2
04.14	284,0	396,0	16,0	1	2/2
05.11	542,0	396,0	16,0	2	1/2
05.12	450,0	396,0	16,0	1	1/2
07.11	814,0	100,0	22,0	1	2/2
07.12	814,0	100,0	22,0	1	2/2
07.13	1600,0	70,0	22,0	1	1/2
07.21	459,0	50,0	16,0	2	2/2
07.22	450,0	50,0	16,0	1	2/2
07.31	396,0	70,0	16,0	3	1/2
07.91	459,0	70,0	16,0	2	1/2
07.92	450,0	70,0	16,0	1	2/2
08.11	541,0	463,0	16,0	1	2/2
08.12	541,0	463,0	16,0	1	2/2
08.13	541,0	463,0	16,0	1	2/2
08.21	463,0	210,0	16,0	1	2/2
08.22	463,0	210,0	16,0	1	2/2
08.23	463,0	210,0	16,0	1	2/2
09.11	350,0	120,0	16,0	3	1/2
09.12	350,0	120,0	16,0	3	1/2
09.21	402,0	118,0	16,0	2	1/2
09.22	393,0	118,0	16,0	1	1/2
10.11	1587,0	412,0	3,0	2	1/2
10.21	433,0	357,0	3,0	2	1/1
10.22	424,0	357,0	3,0	1	1/1

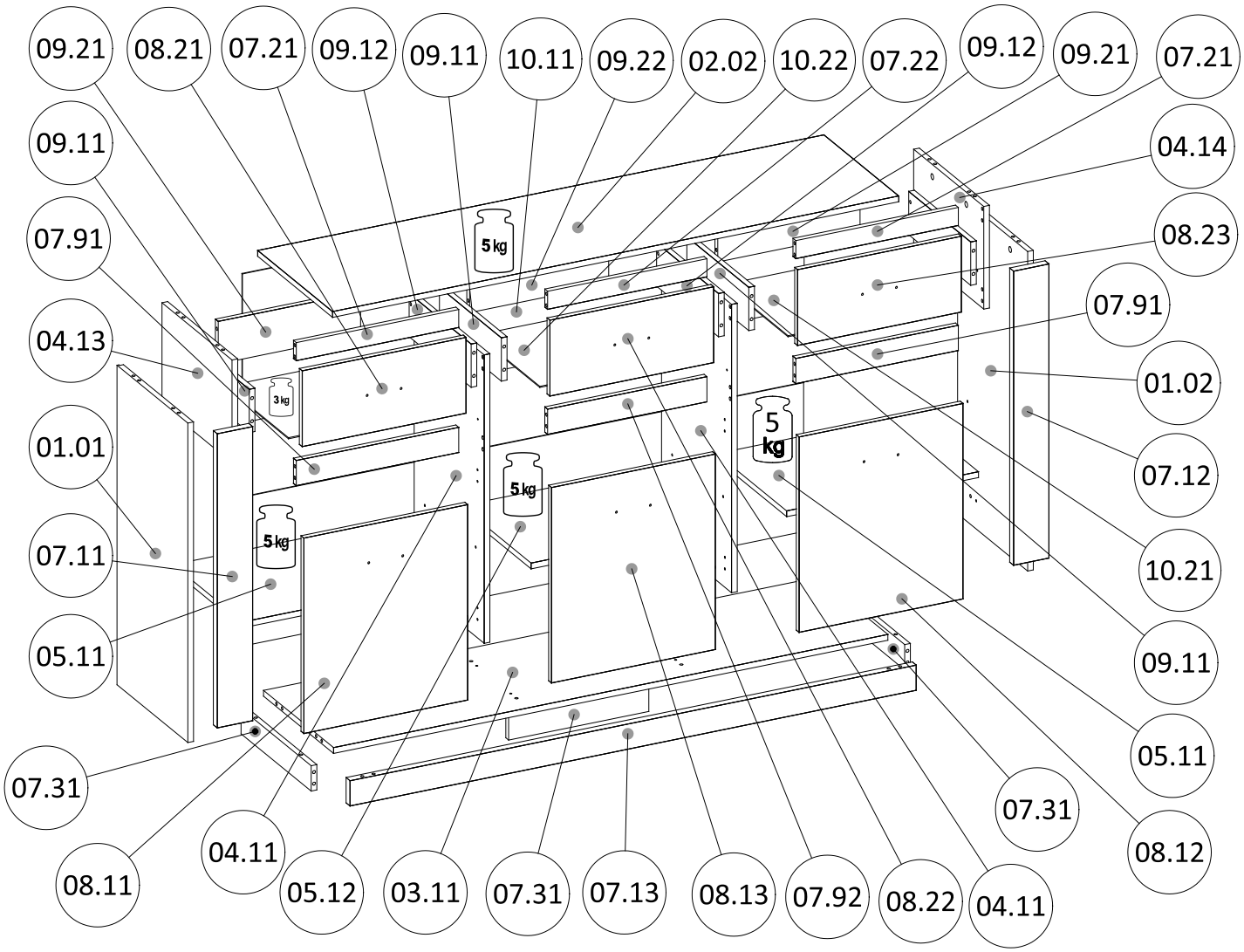

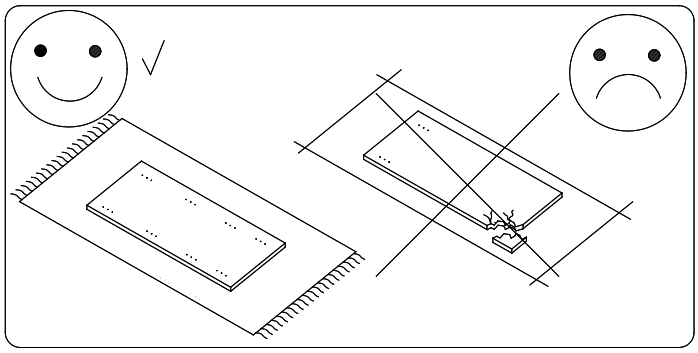

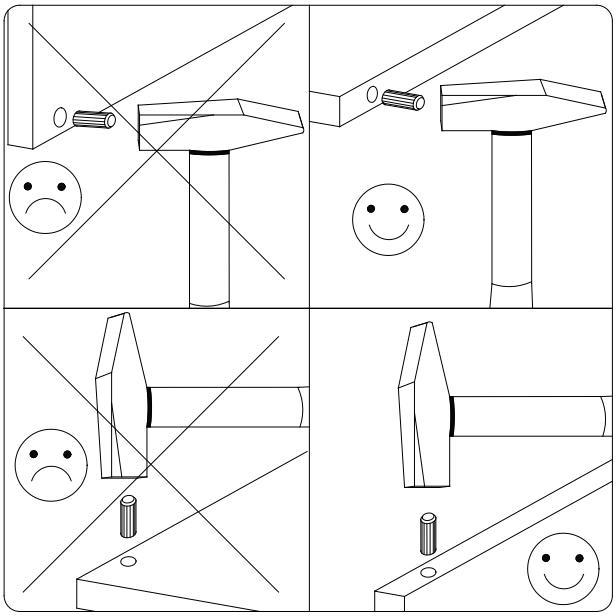

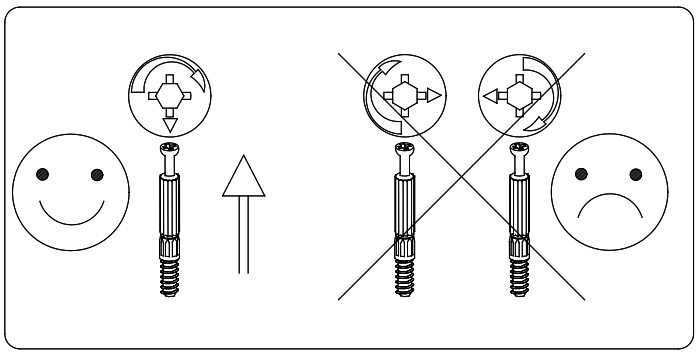

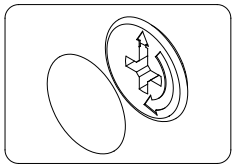

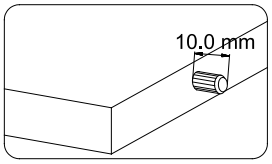

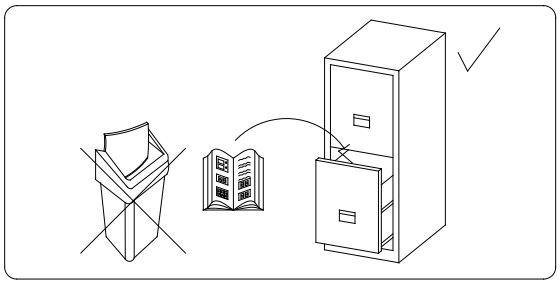

	ZS12 ø18 8x	W37 4x27 12x	W6 3,5x16 12x	G2 2,0x20 56x
Z3 2x	Z4 4x	W7 4x13 12x	WE61 5x13 12x	PR3 L=350 3x	W34 4x16 8x
U115 POLYSK r=96 6x	KL1 2x	M12 Ø15x12 20x	SG 10x	TM1 20x	ZHA 4x
K2 8x30 82x	PP4 Ø4 12x	KL4 4 mm 1x	H0E 2x	TK 6x	H4E 4x

Proszę sprawdzić kompletność okuć przed montażem
Bitte überprüfen Sie die Vollständigkeit der Fittings vor der Montage
Please check the completeness of the fittings before assembly
Szerelés előtt bizonyosodjunk meg a vasalatok komplett voltáról.

Prosím zkontrolujte úplnost konektorů před instalací
Prosím skontrolujte úplnosť konektorov pred inštaláciou
Пожалуйста, проверьте комплектность фурнитуры перед установкой

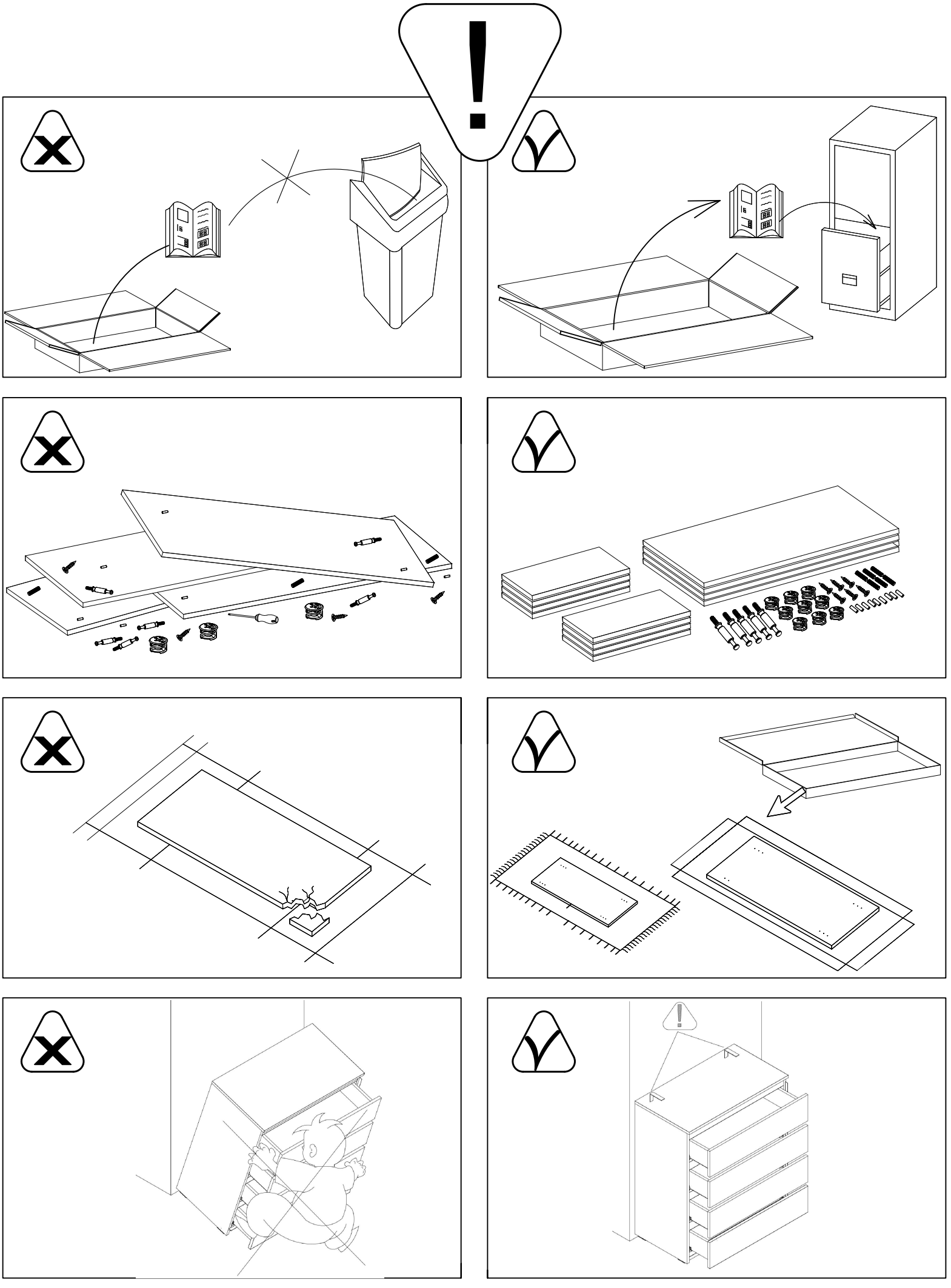

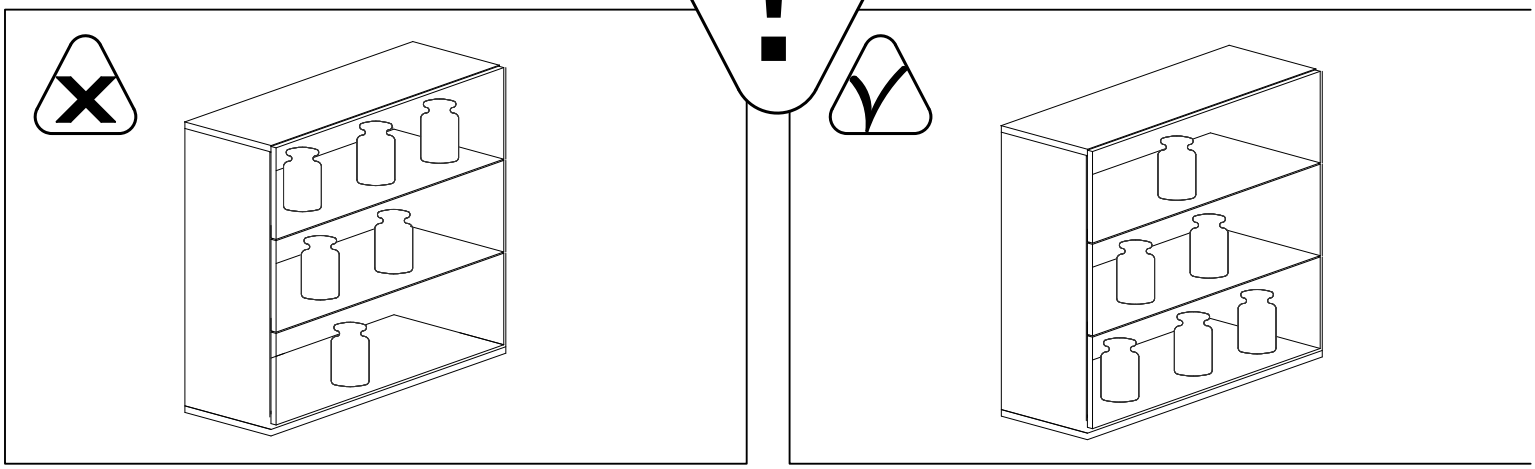

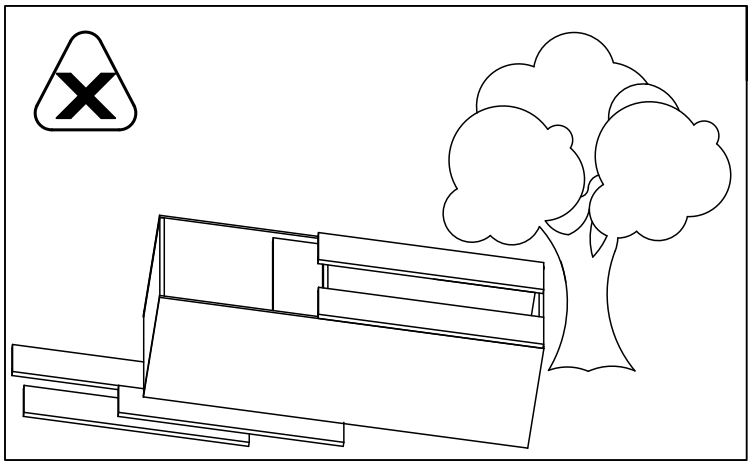

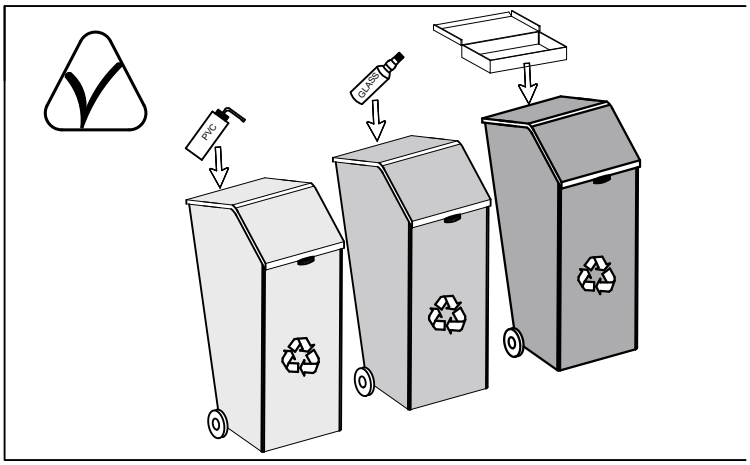
PVC
GLASS

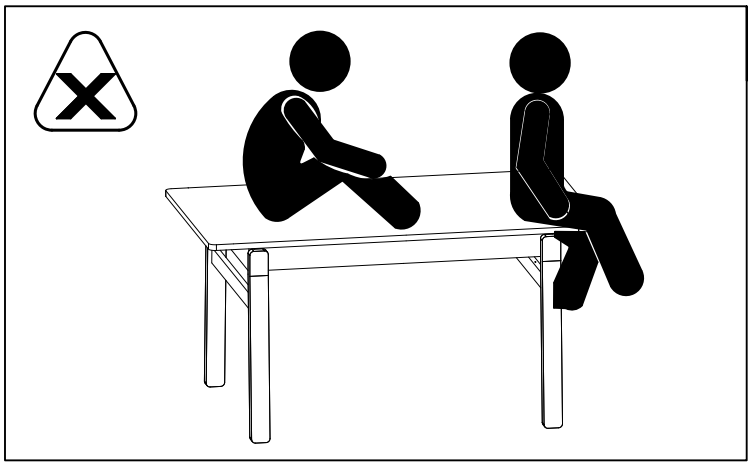

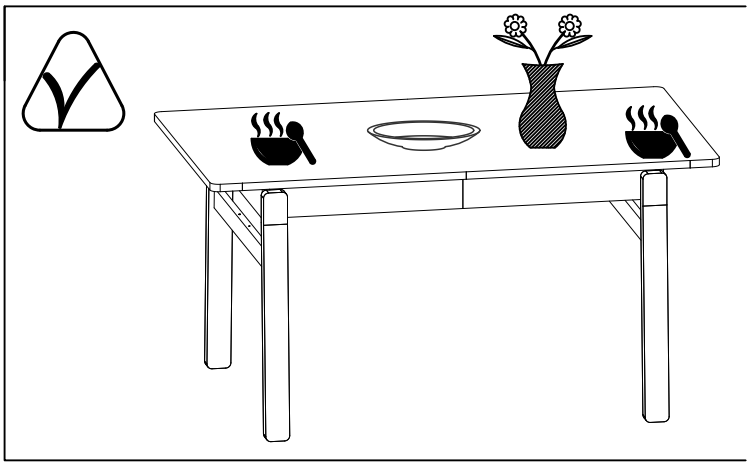

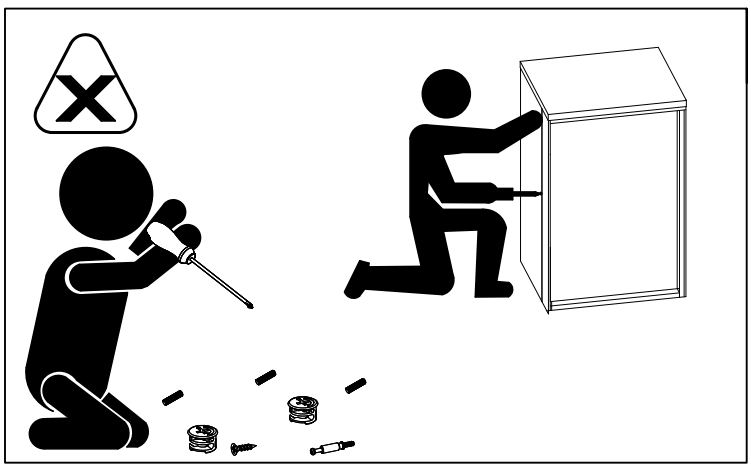

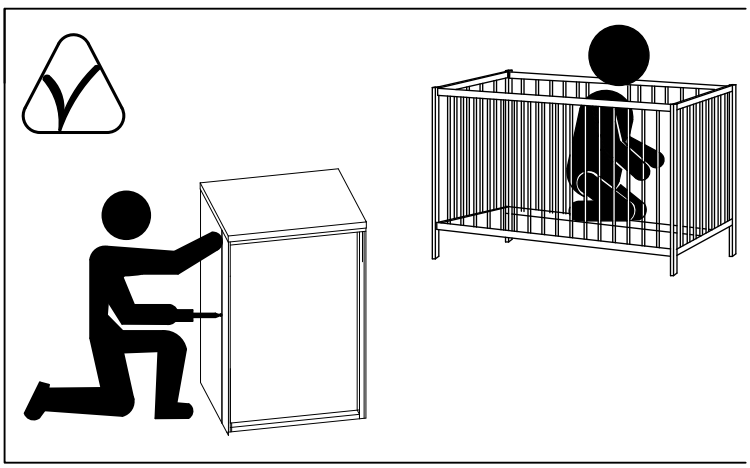

1

K2	M12	PP4	W34	ZHA	SG
8x30	Ø15x12	Ø4	4x16		
2x	2x	2x	4x	2x	2x

TM1 2x

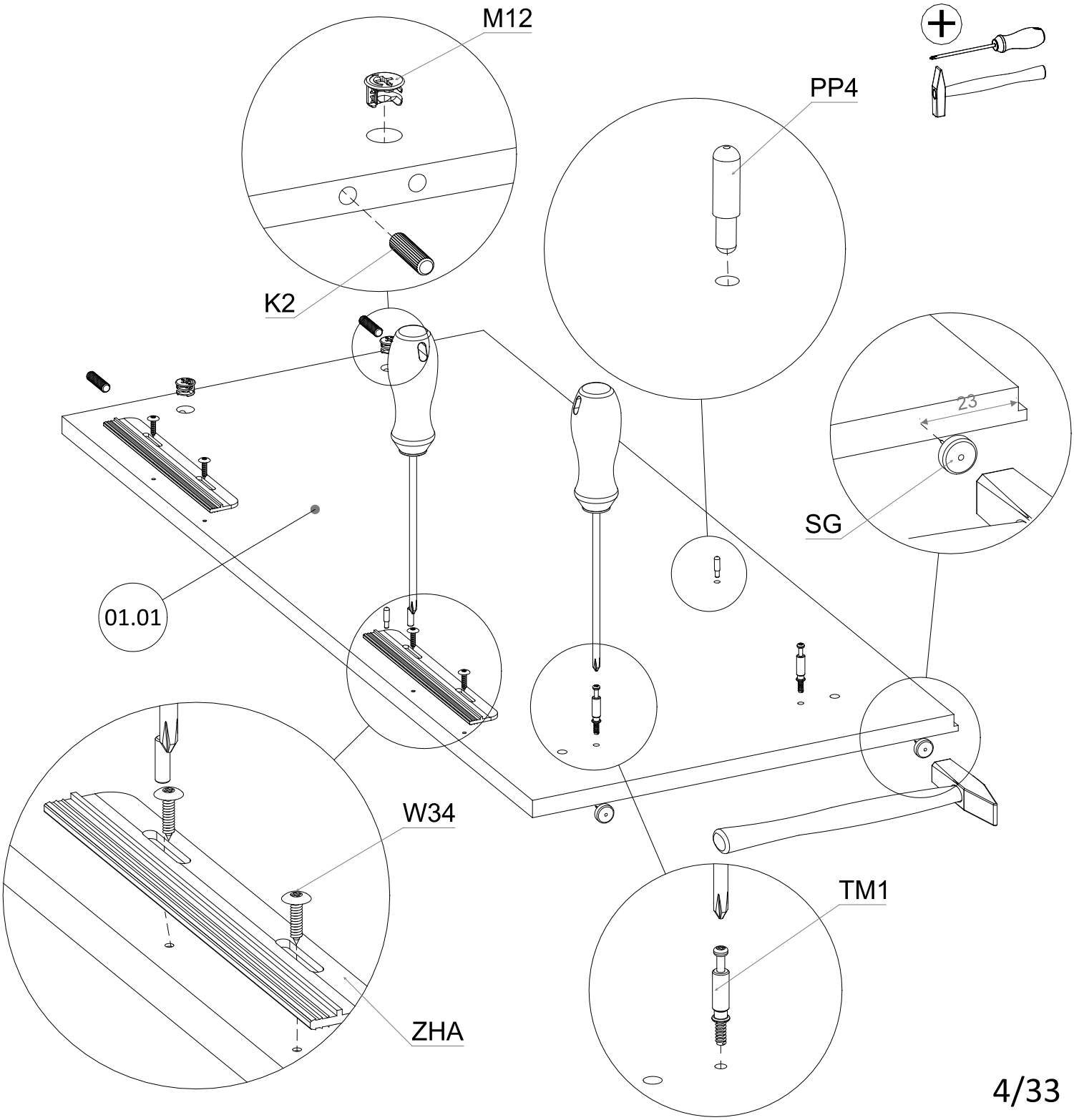

2

K2 8x30	M12 Ø15x12	PP4 Ø4	W34 4x16	ZHA	SG
2x	2x	2x	4x	2x	2x

TM1 2x

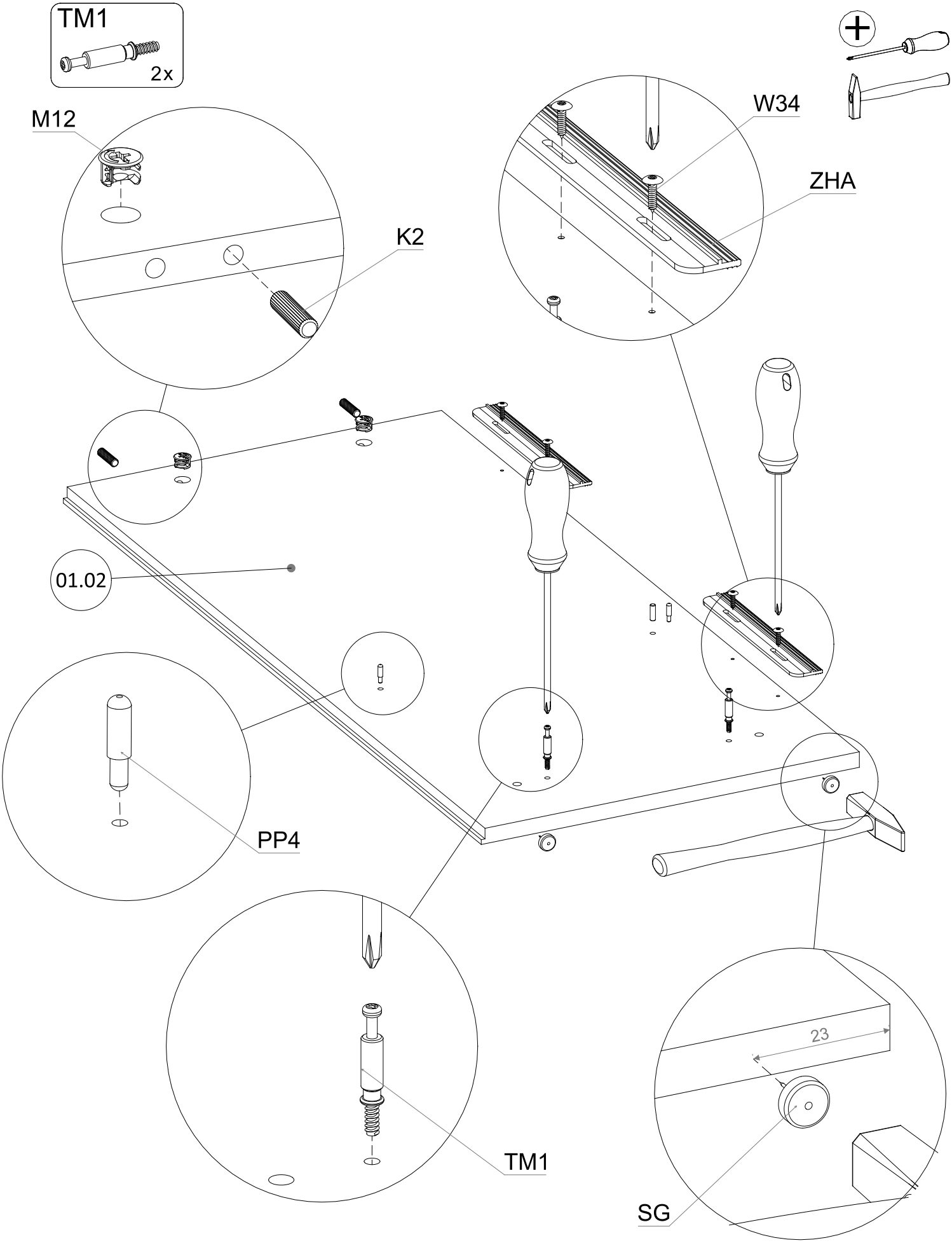

3

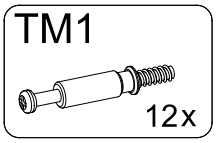

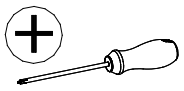

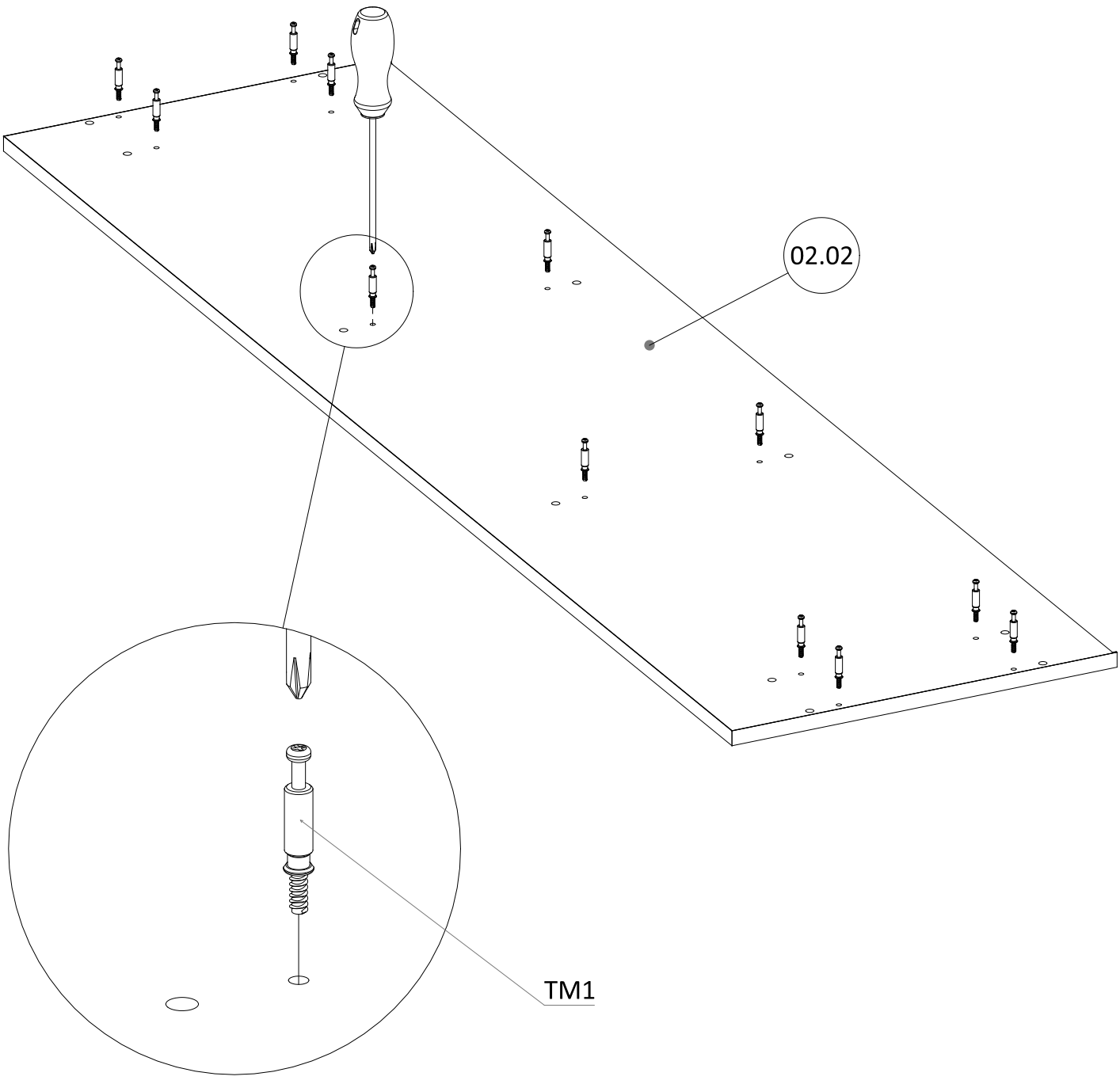

4

K2 8x30	M12 Ø15x12	PP4 Ø4	PR3 L+R	WE61 5x13
4x2	4x2	4x2	2x2	4x2

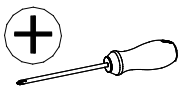

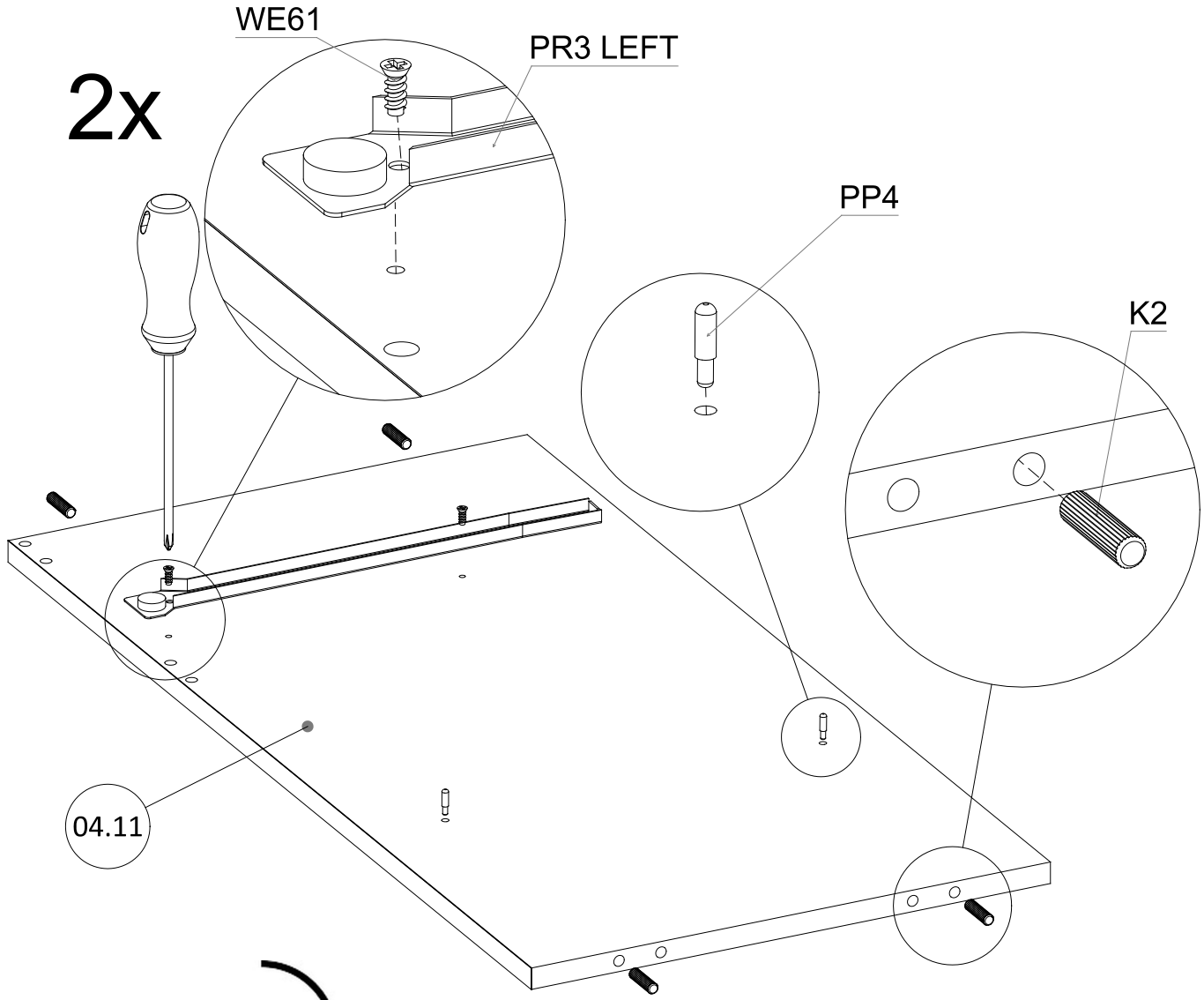

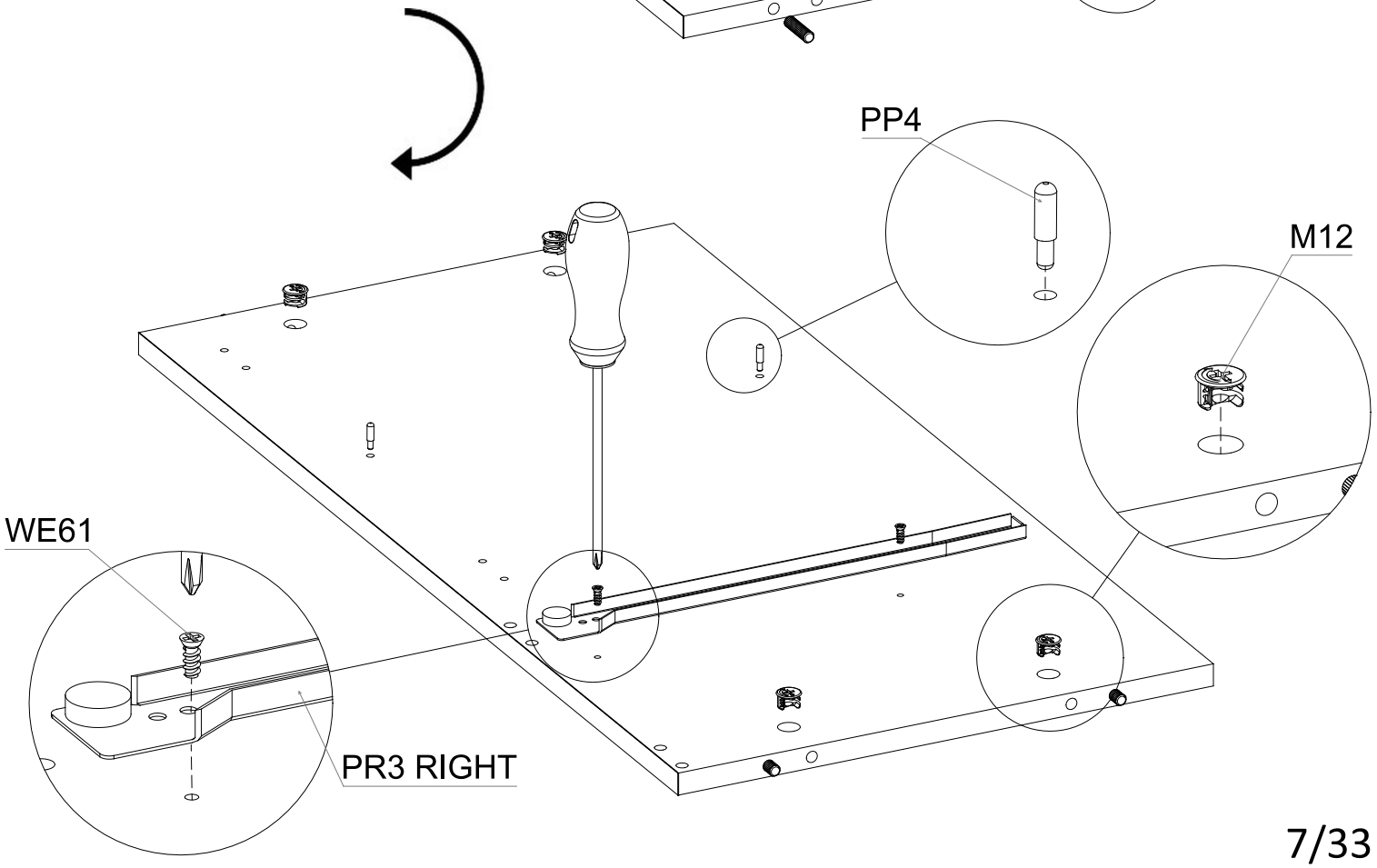

5

K2 8x30	M12 Ø15x12	PR3 LEFT	WE61 5x13
2x	2x	1x	2x

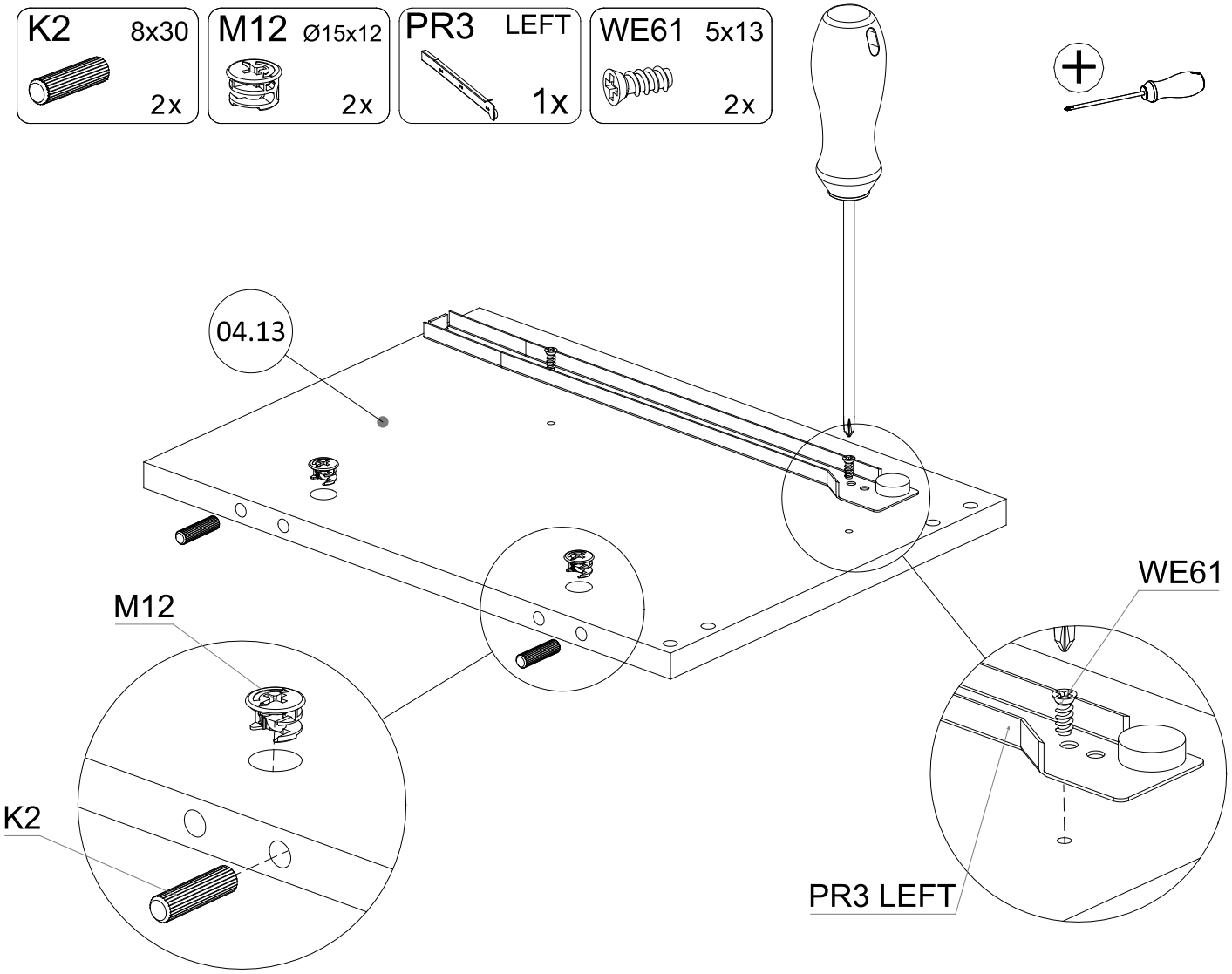

6

K2 8x30	M12 Ø15x12	PR3 RIGHT	WE61 5x13
2x	2x	1x	2x

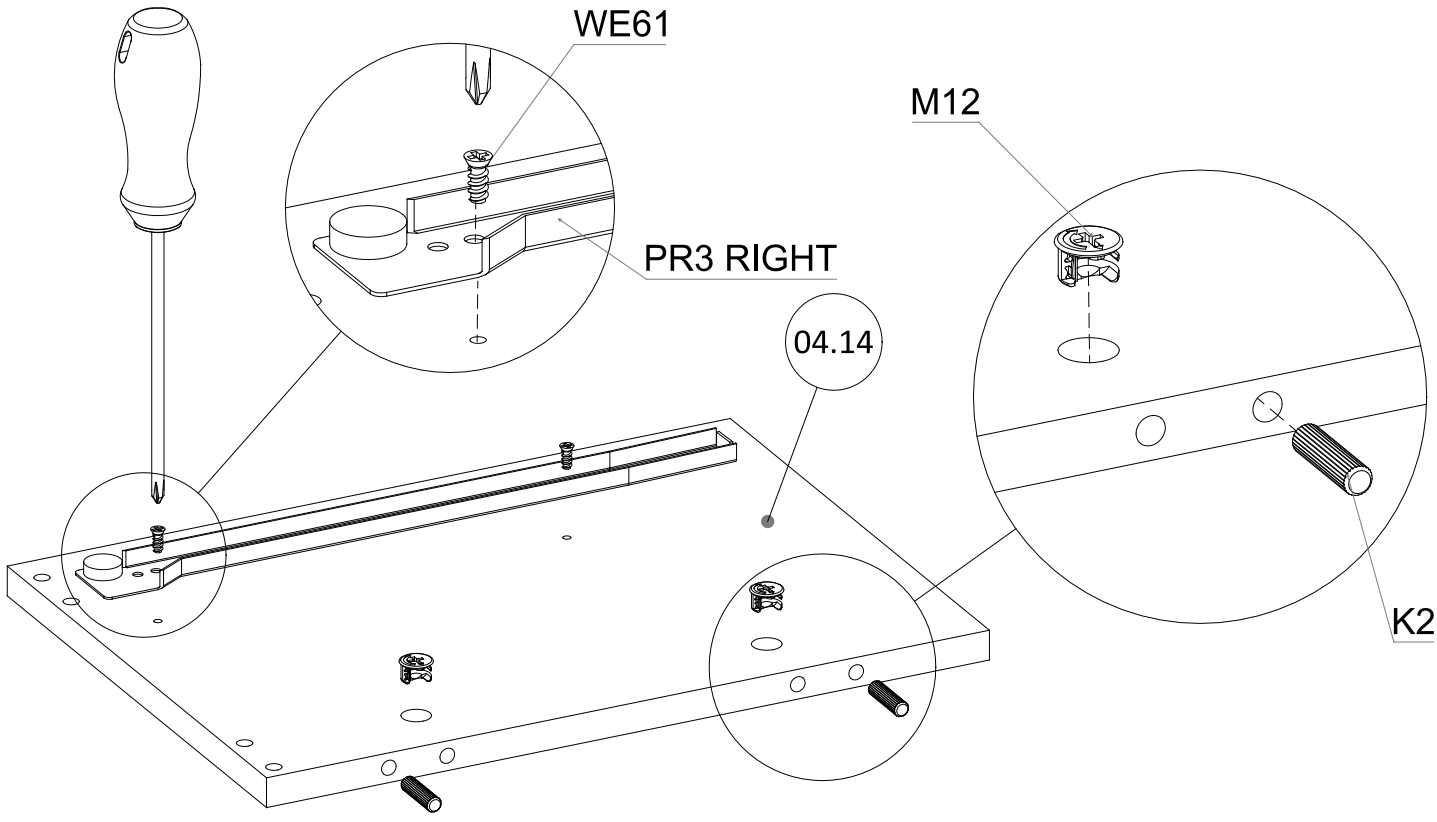

7

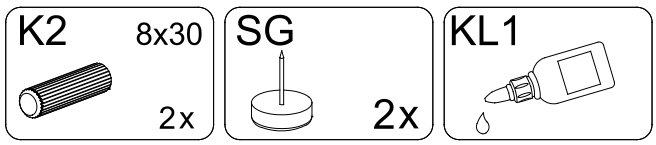
K2
8x30
2x
SG
2x
KL1



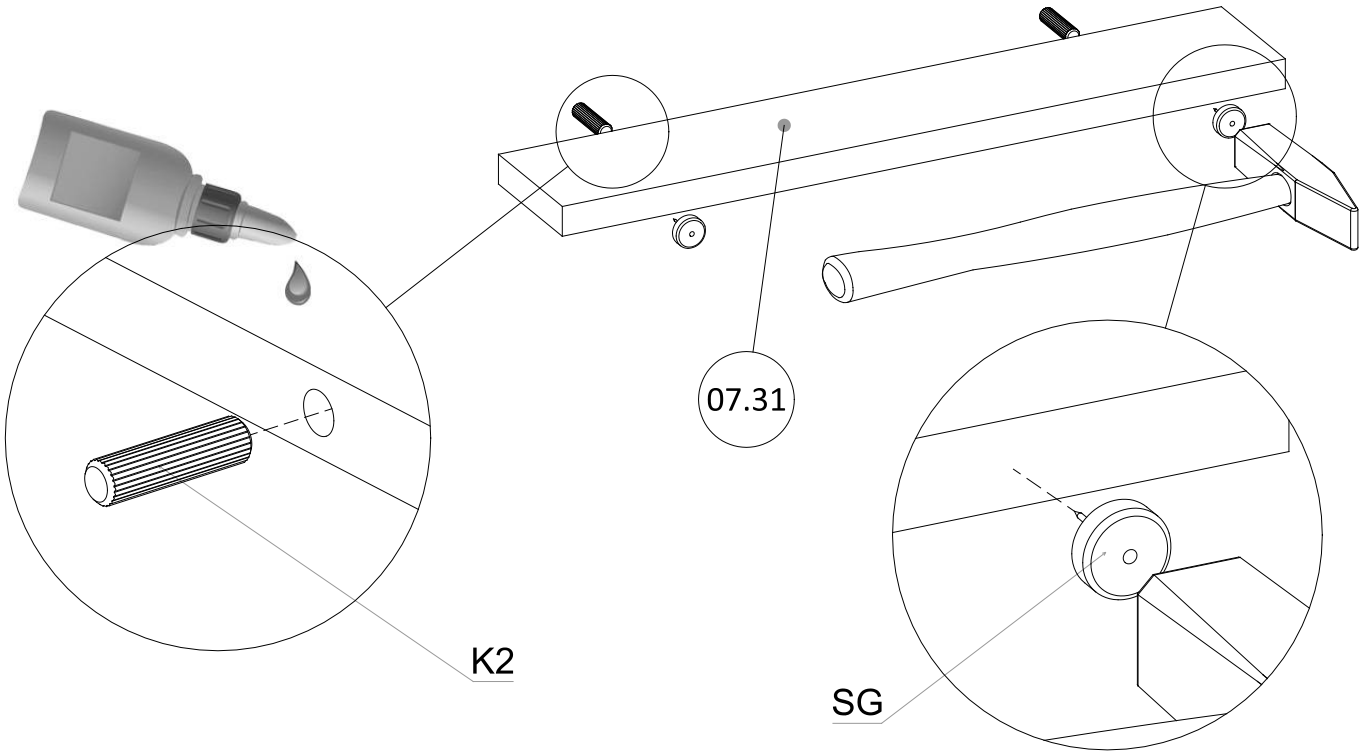
07.31
K2
SG

8

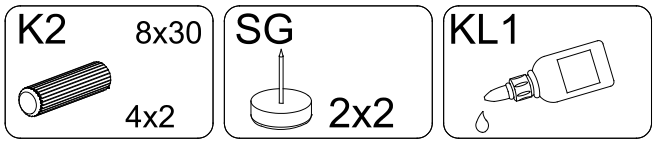
K2
8x30
4x2
SG
2x2
KL1



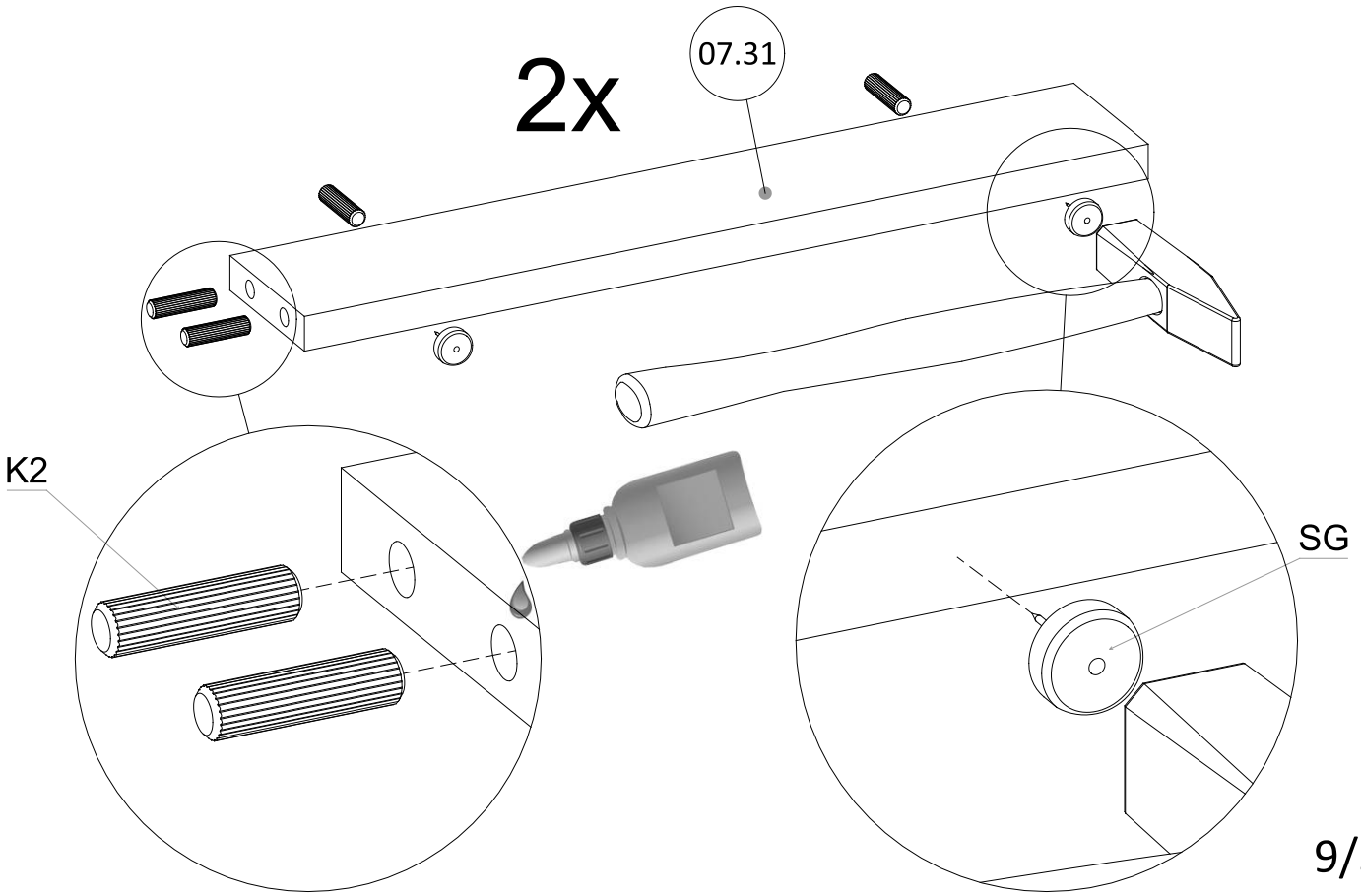
2x
07.31
K2
SG

9

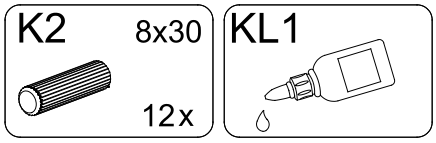
K2
8x30
12x
KL1

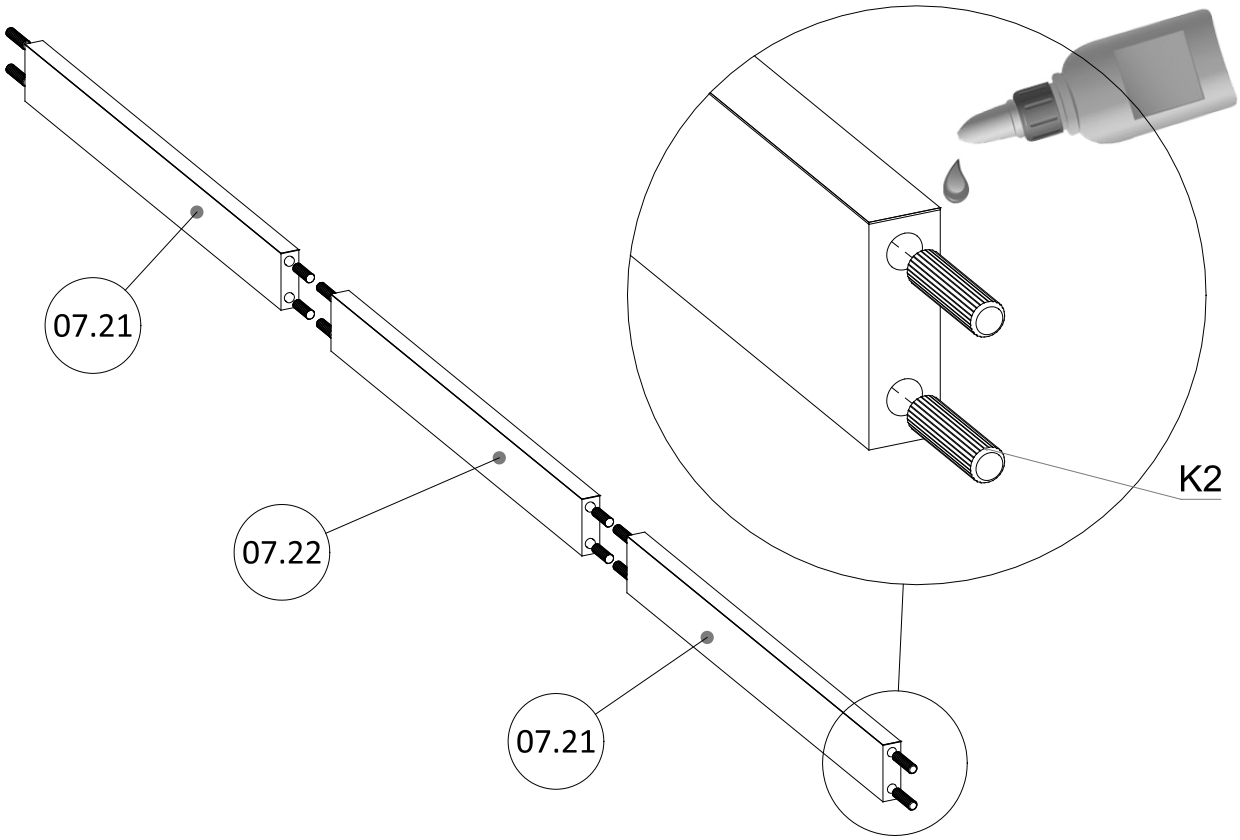
07.21
07.22
07.21
K2

10

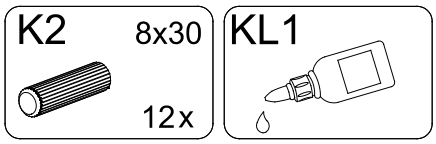
K2
8x30
12x
KL1

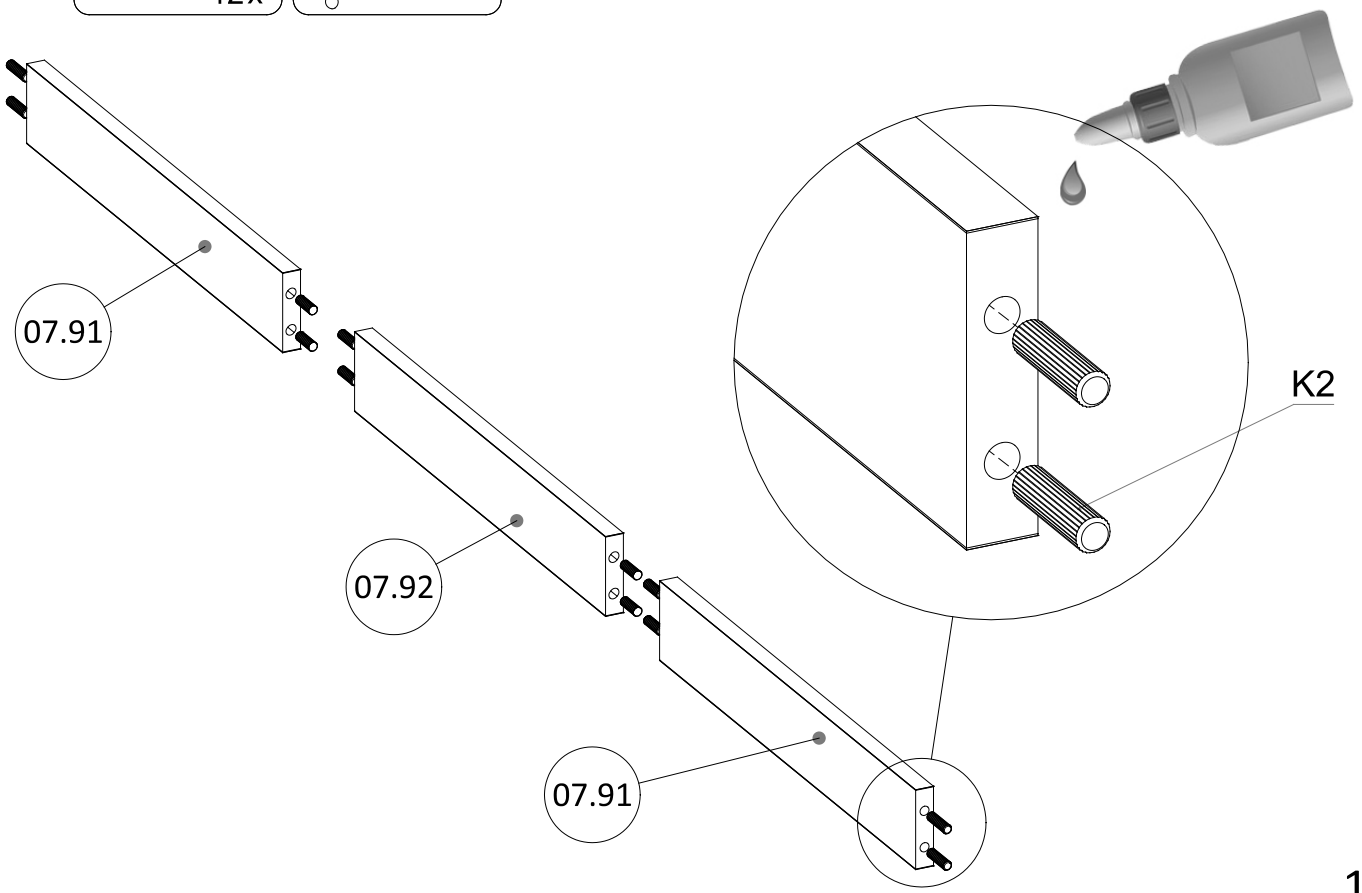
07.91
07.92
07.91
K2

11

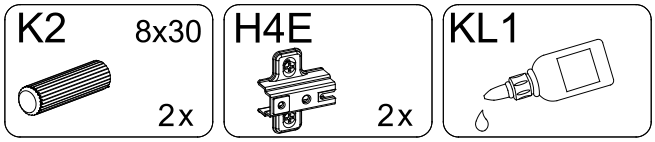
K2
8x30
2x
H4E
2x
KL1

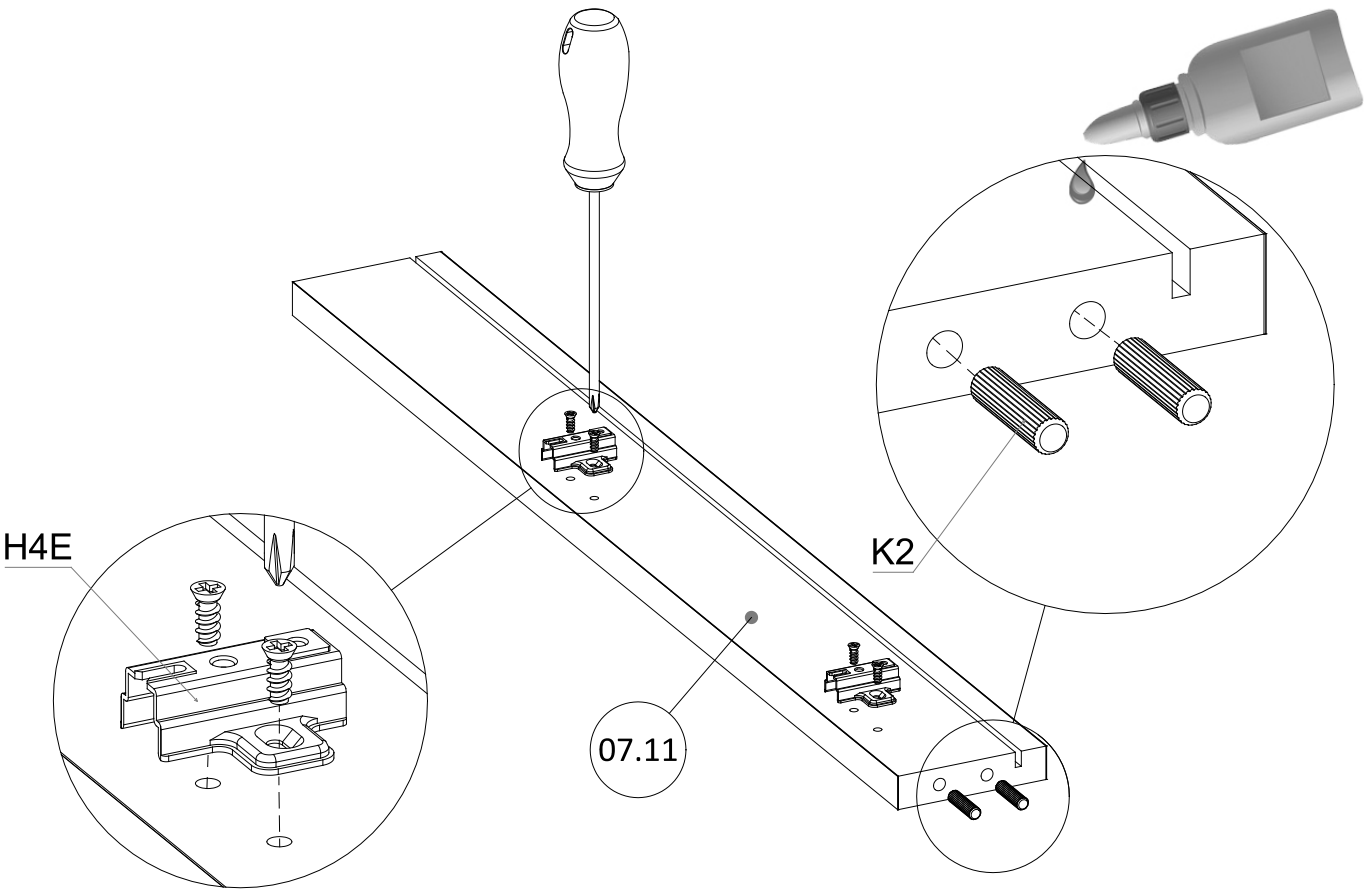
H4E
K2
07.11

12

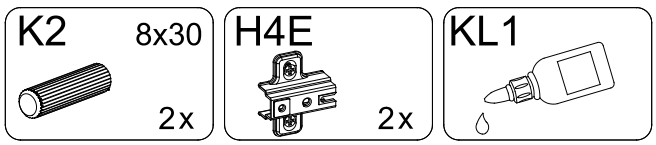
K2
8x30
2x
H4E
2x
KL1

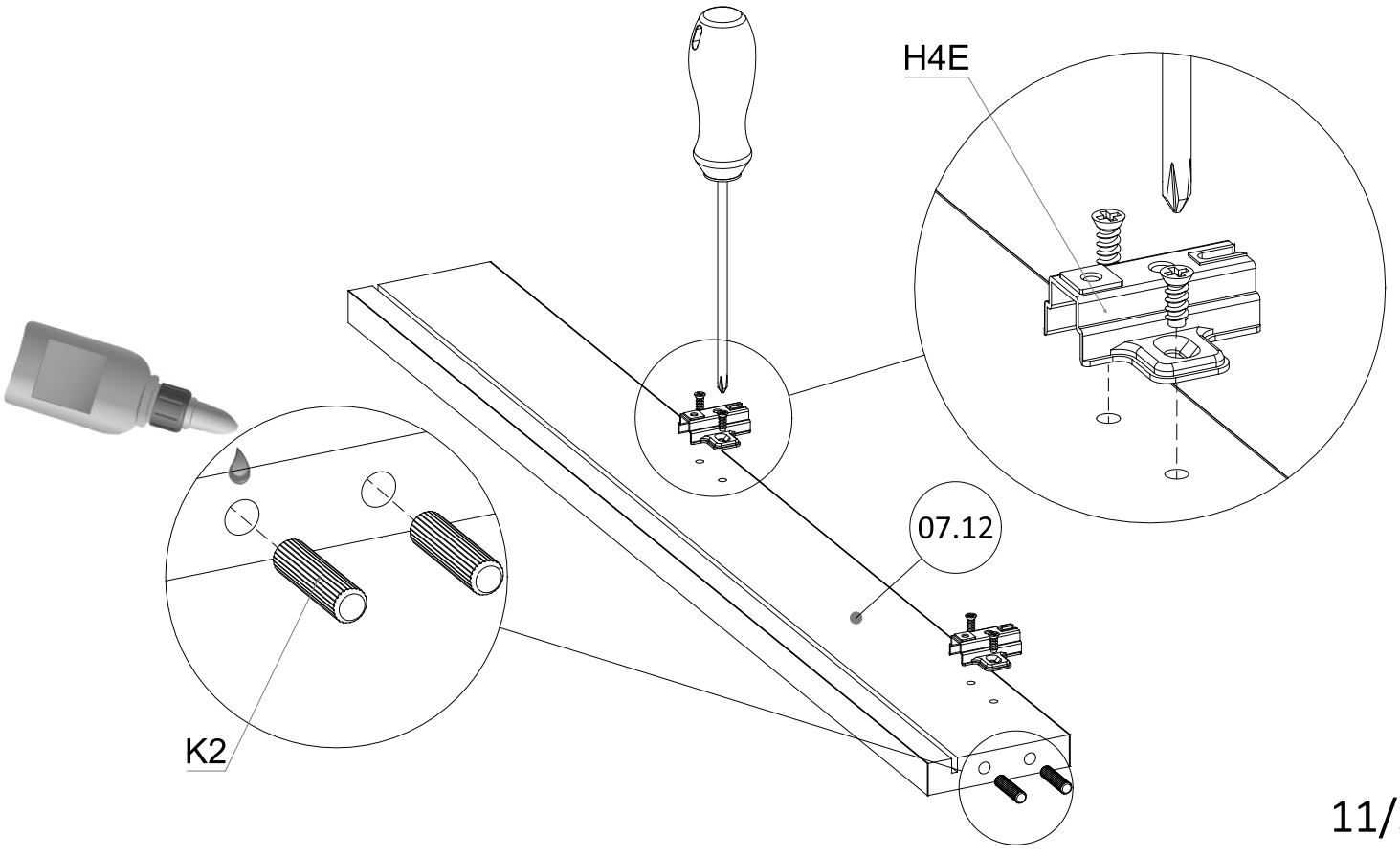
H4E
07.12
K2

13 KL1

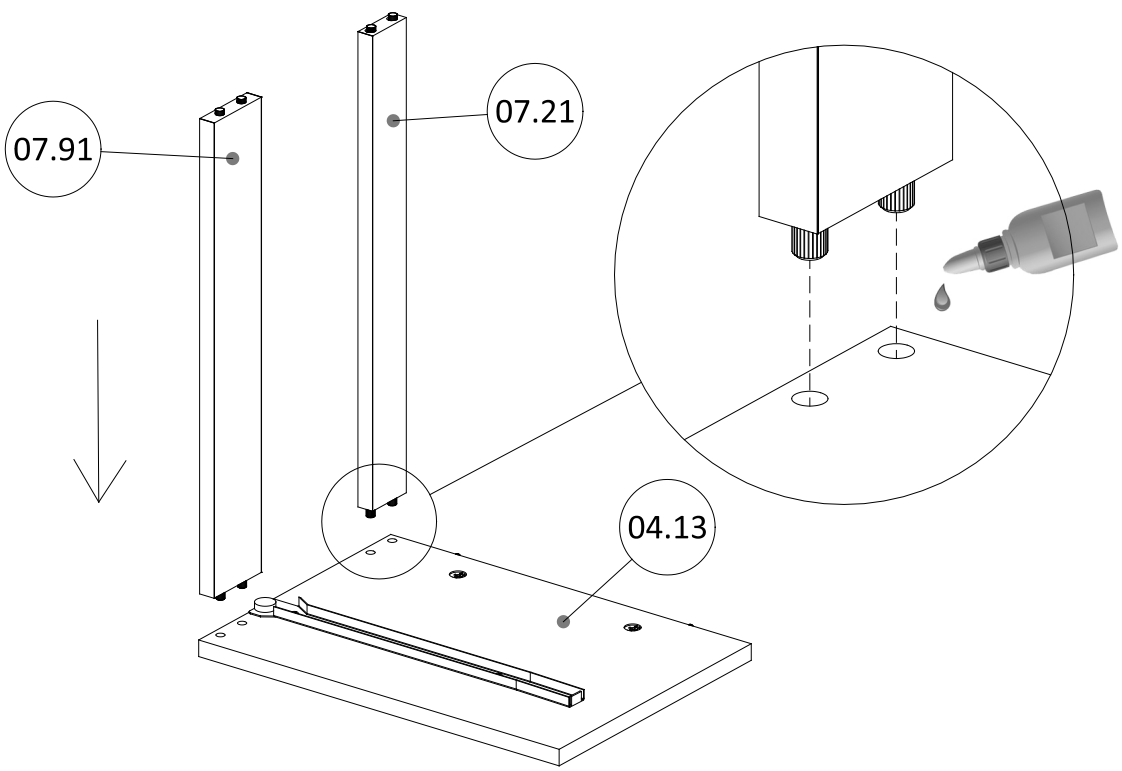

14 KL1

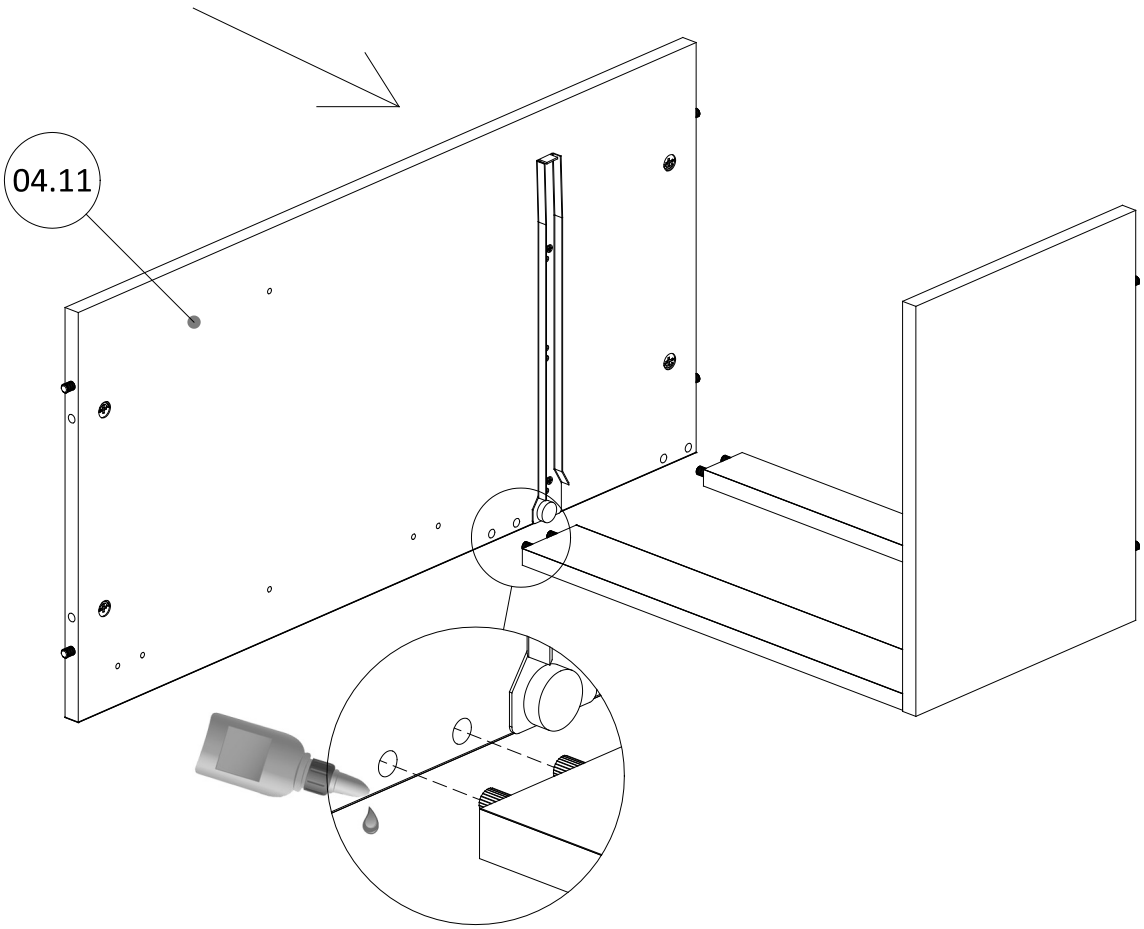

15

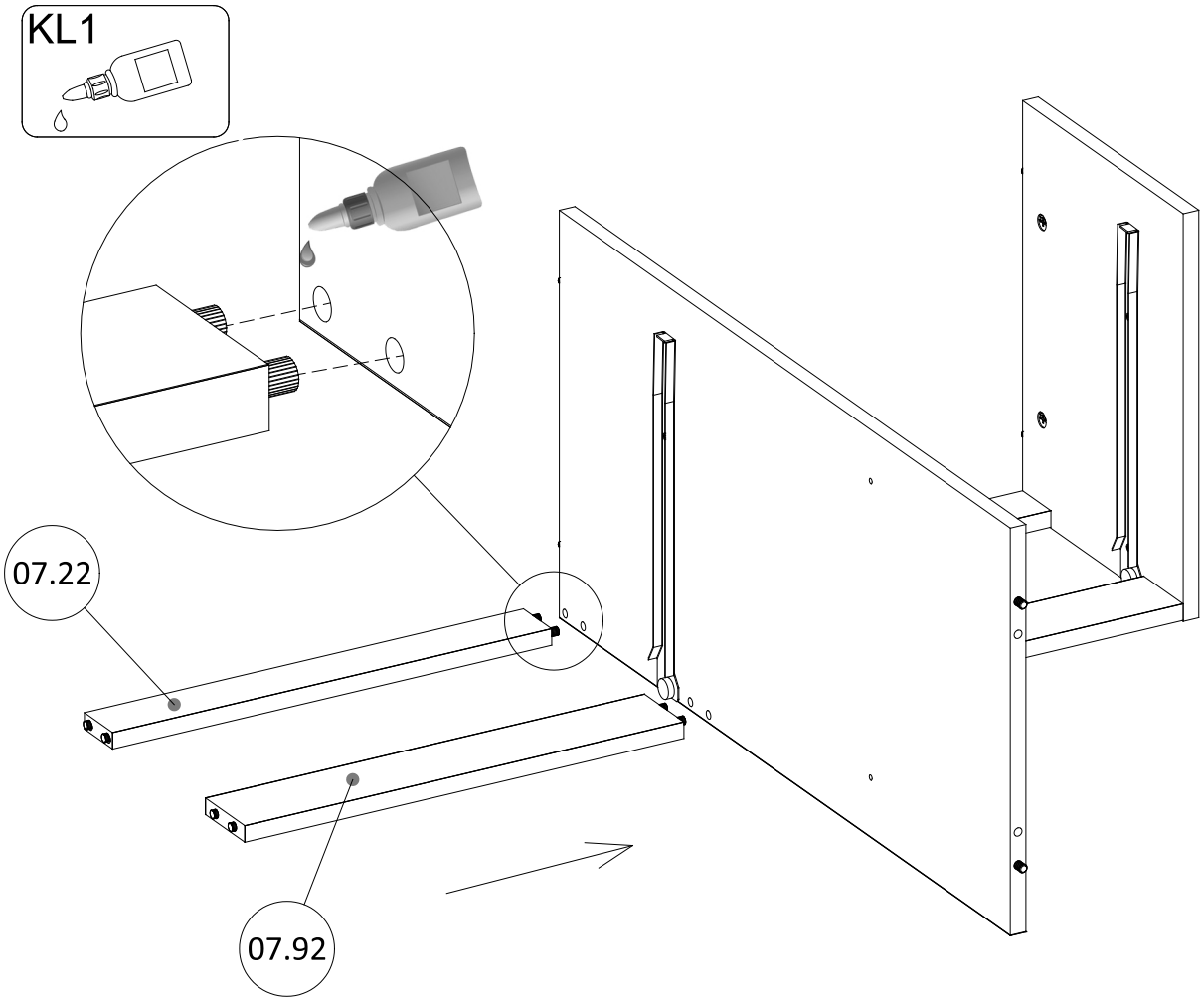

16

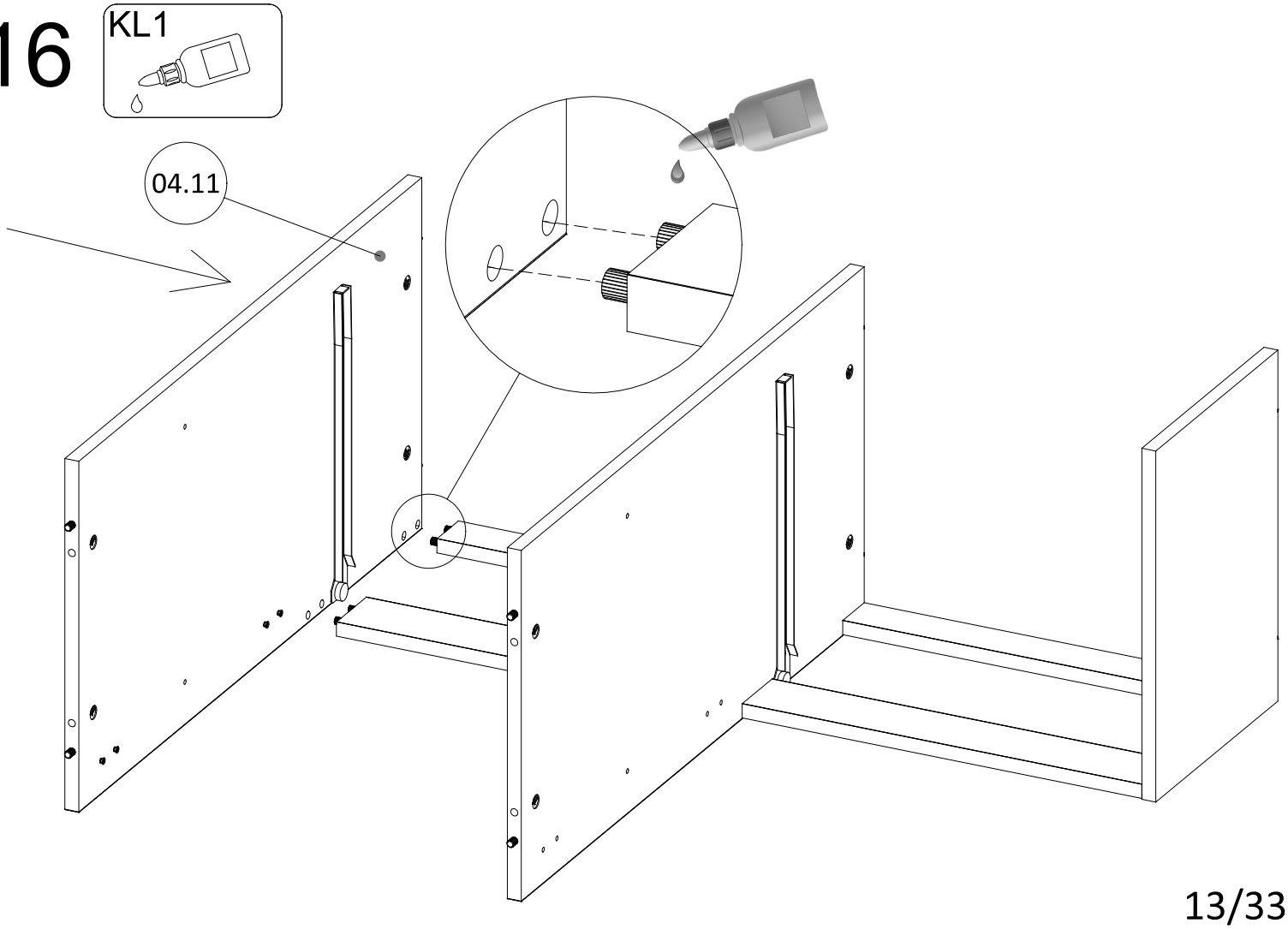

17

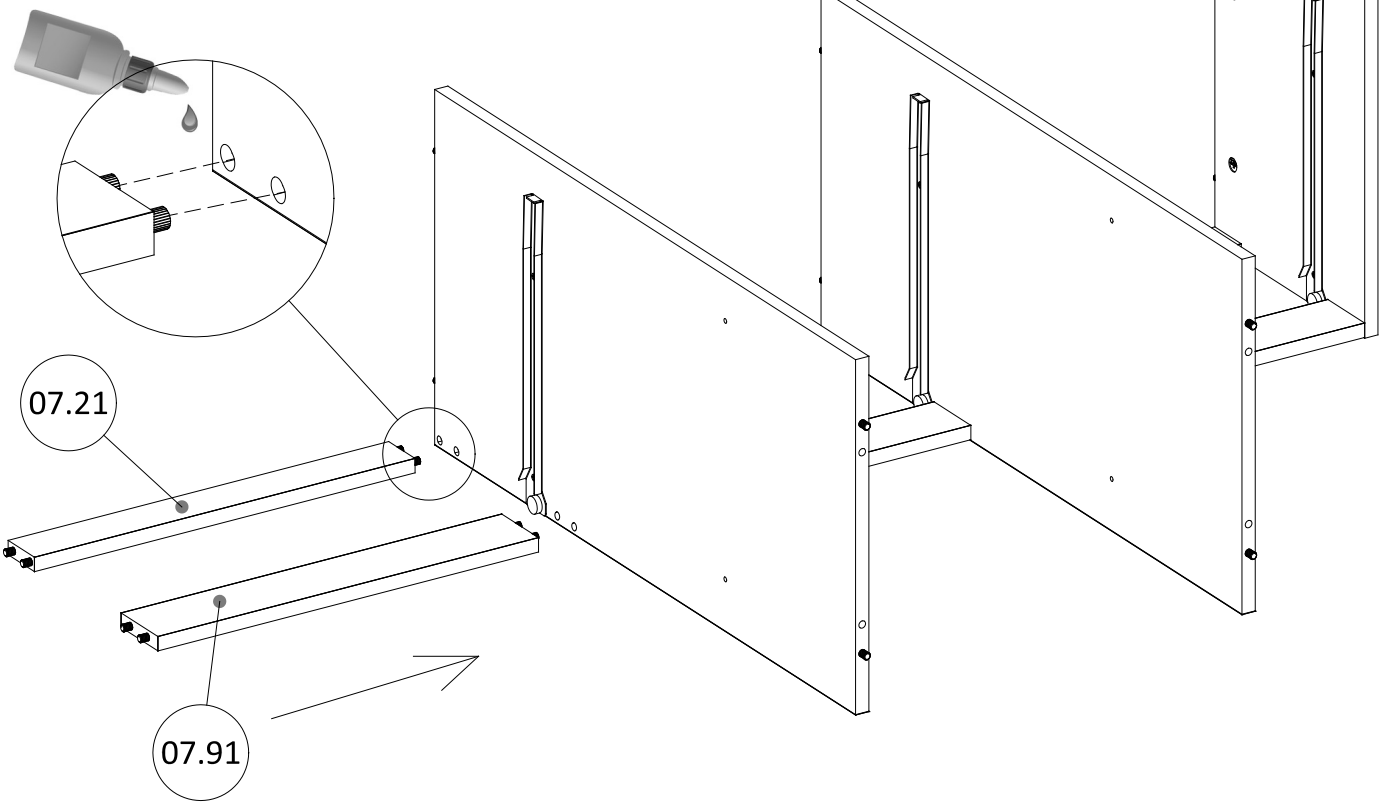

18

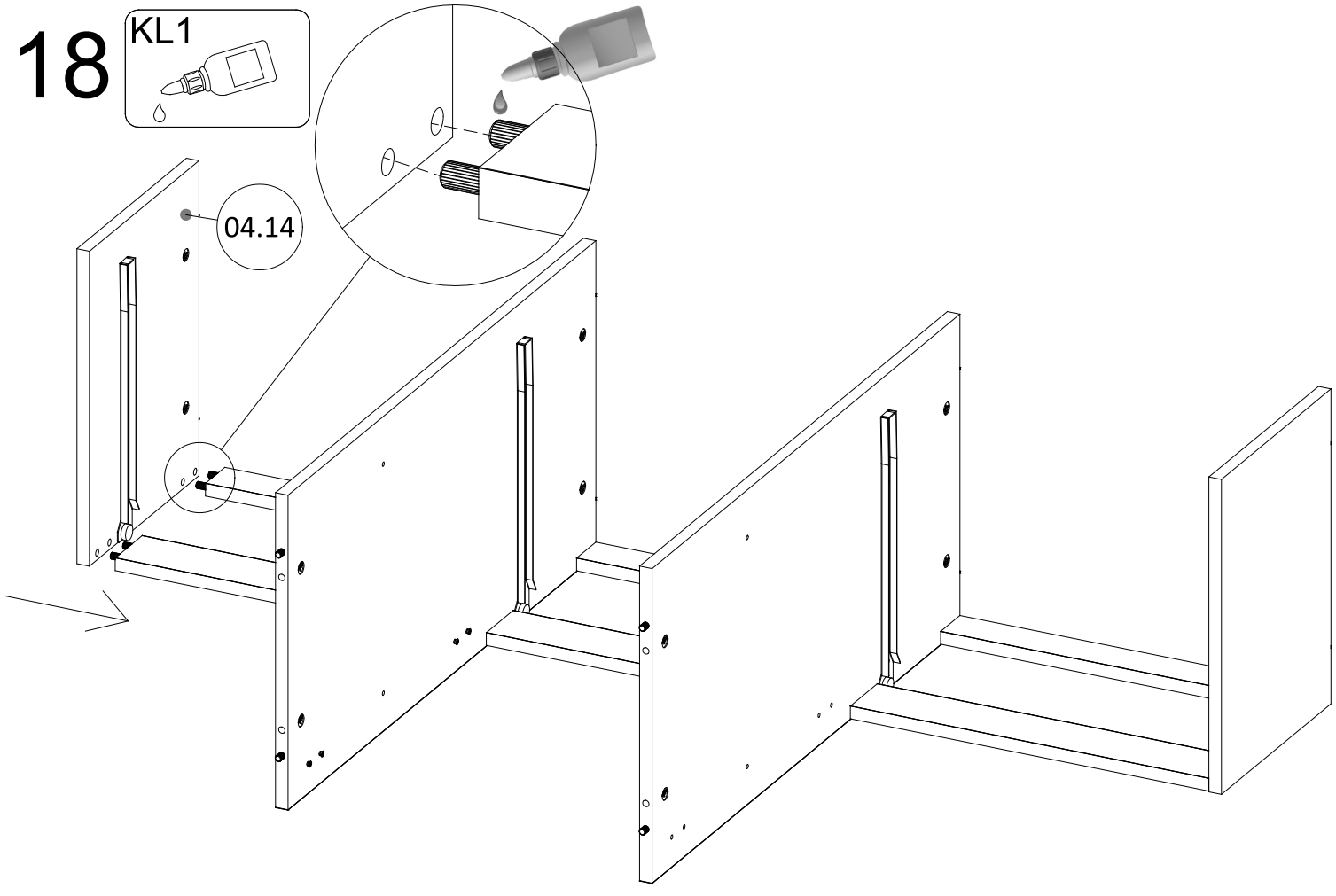

19

K2 8x30 4x

M12 Ø15x12 4x

KL1

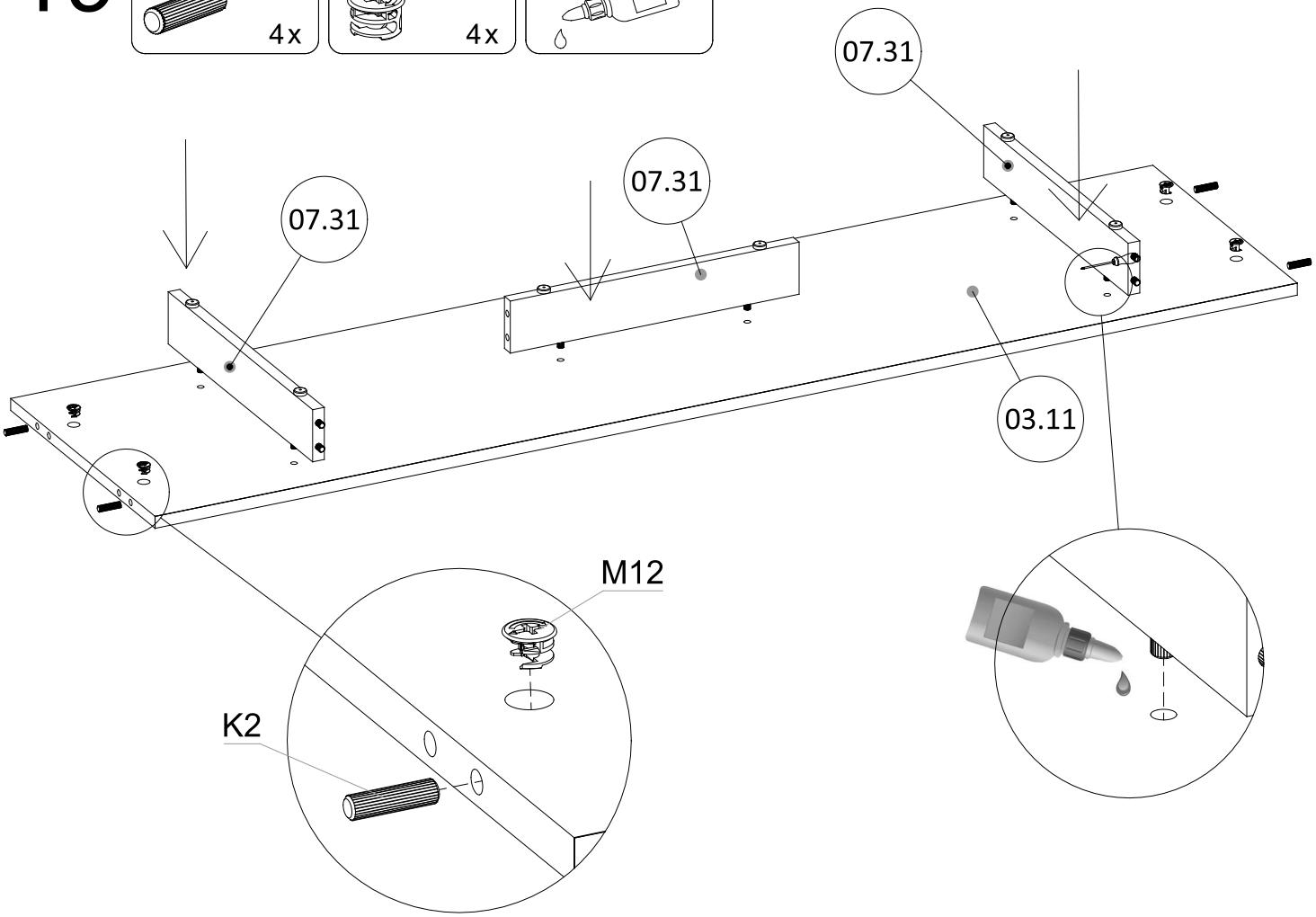

20

TM1 4x

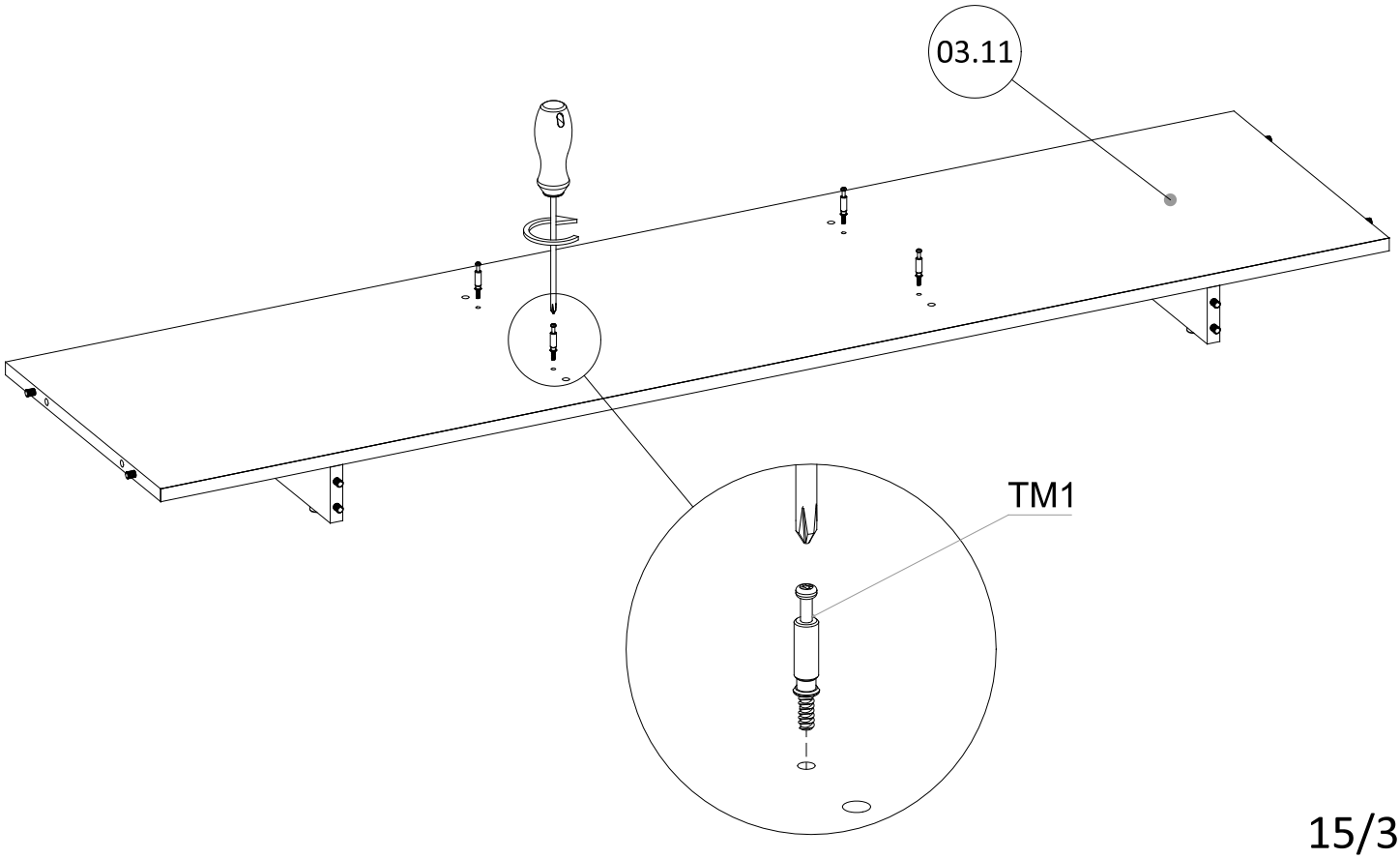

21

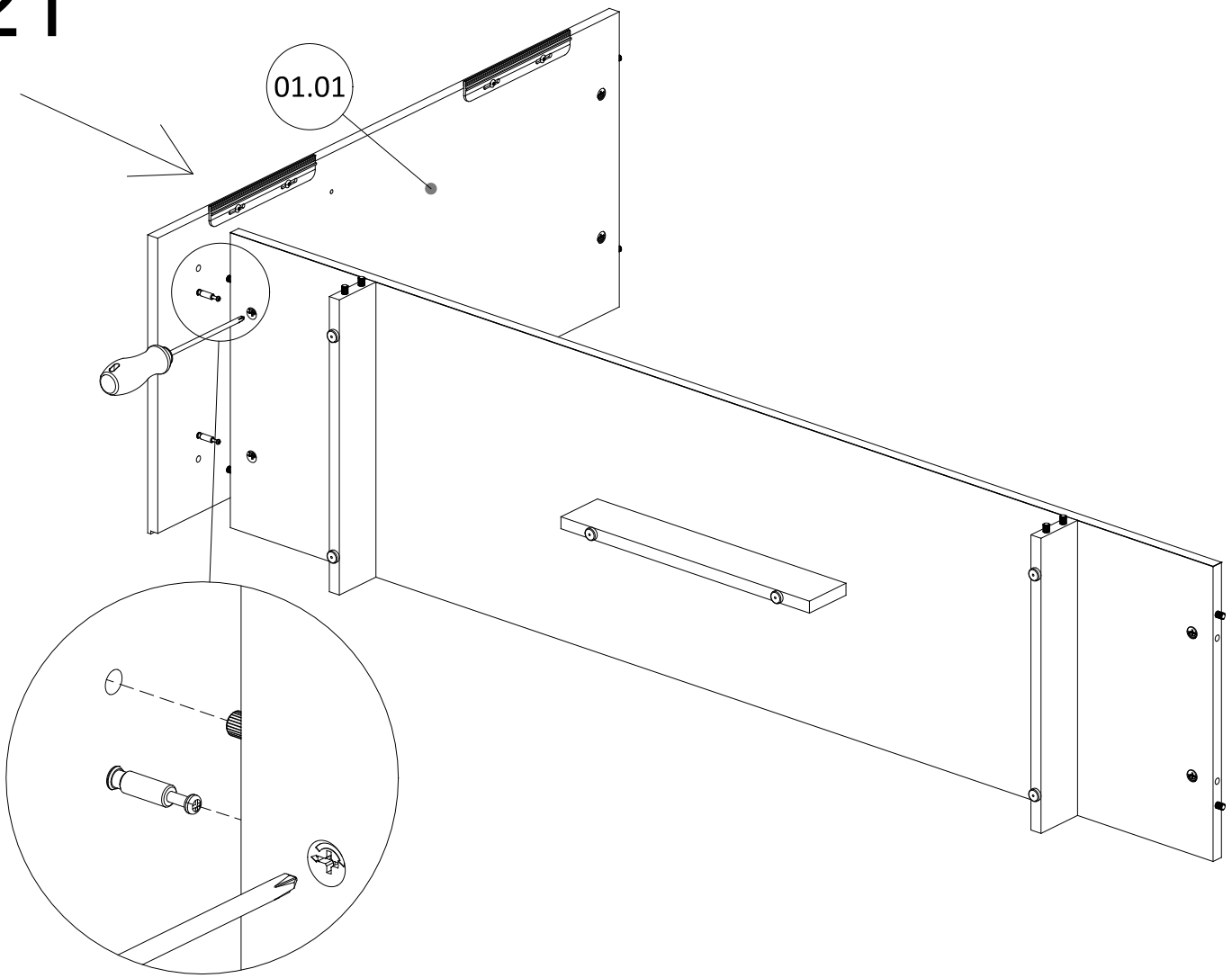

22

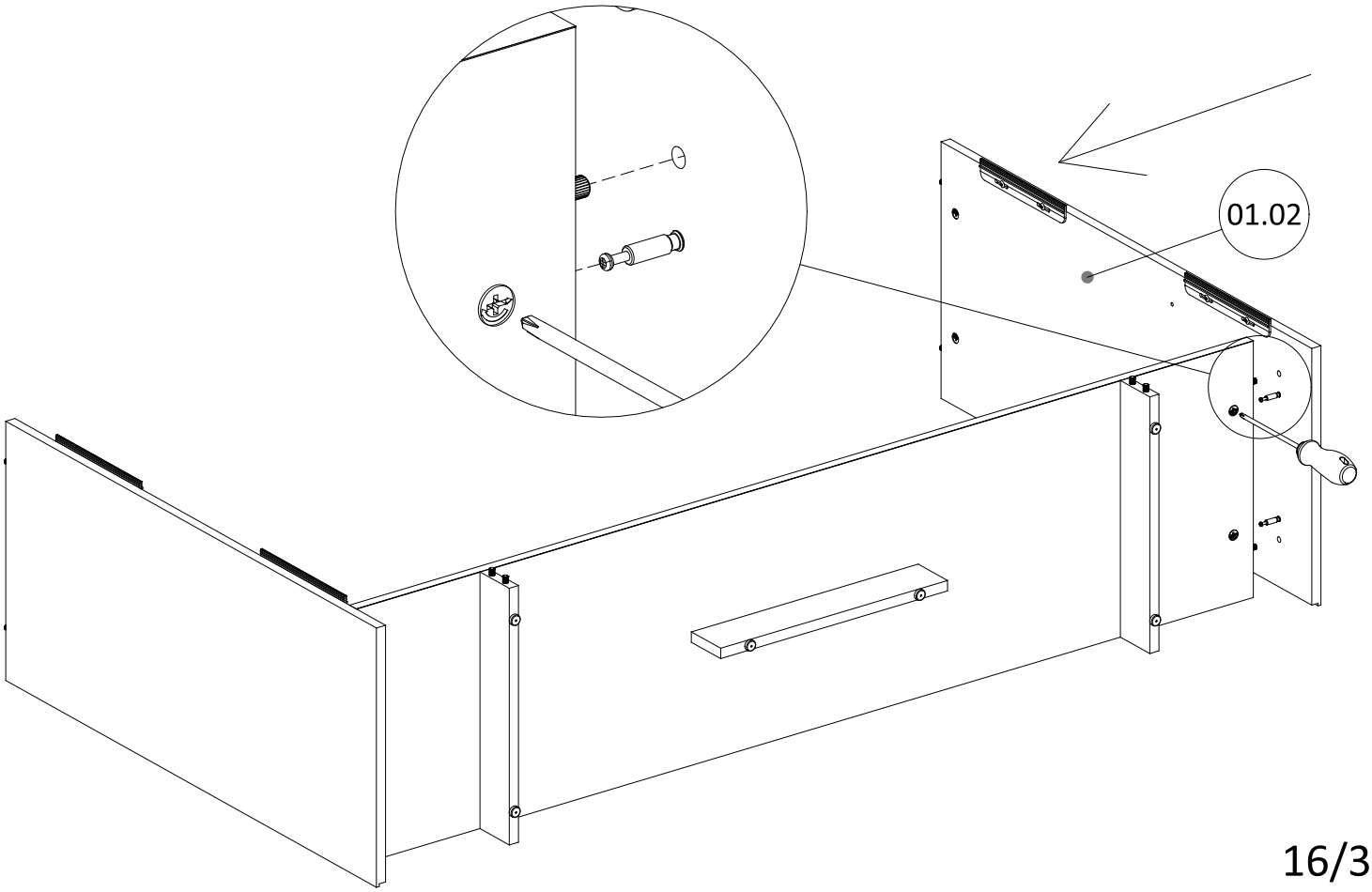

23

ZS12 ø18
---
4 x

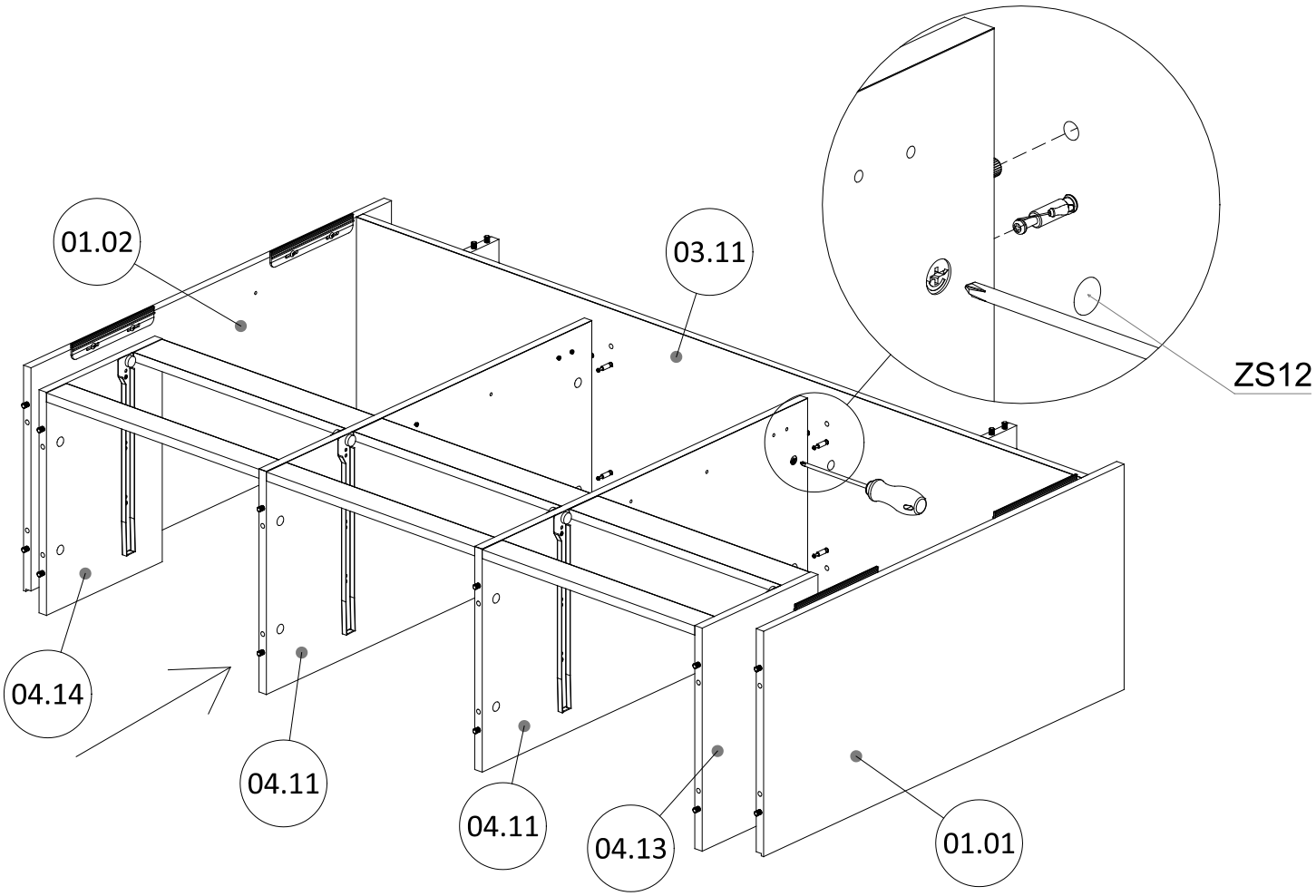

24

ZS12 ø18
---
4 x

KL4
4 mm

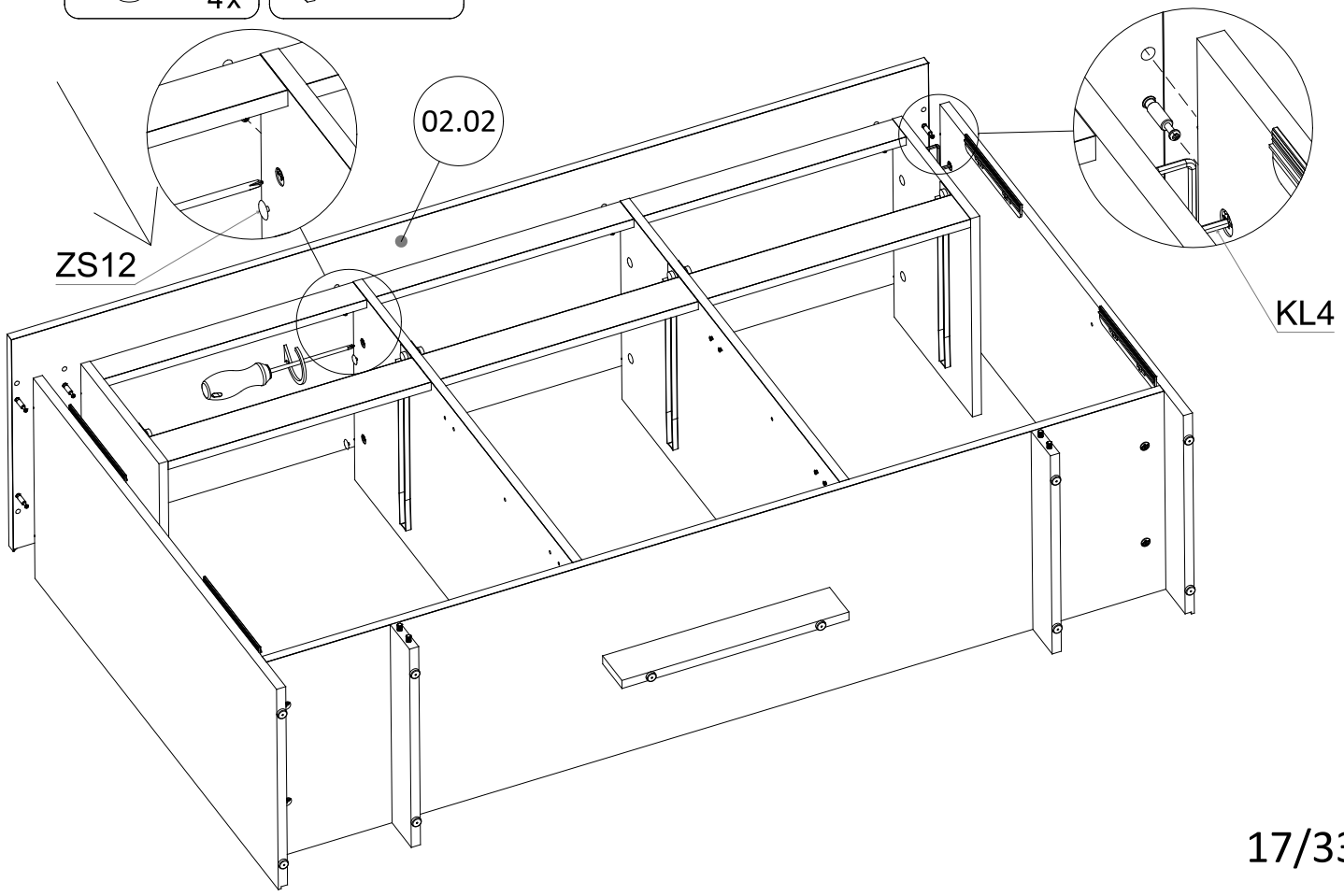

25

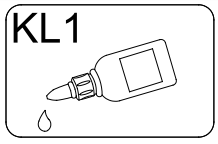

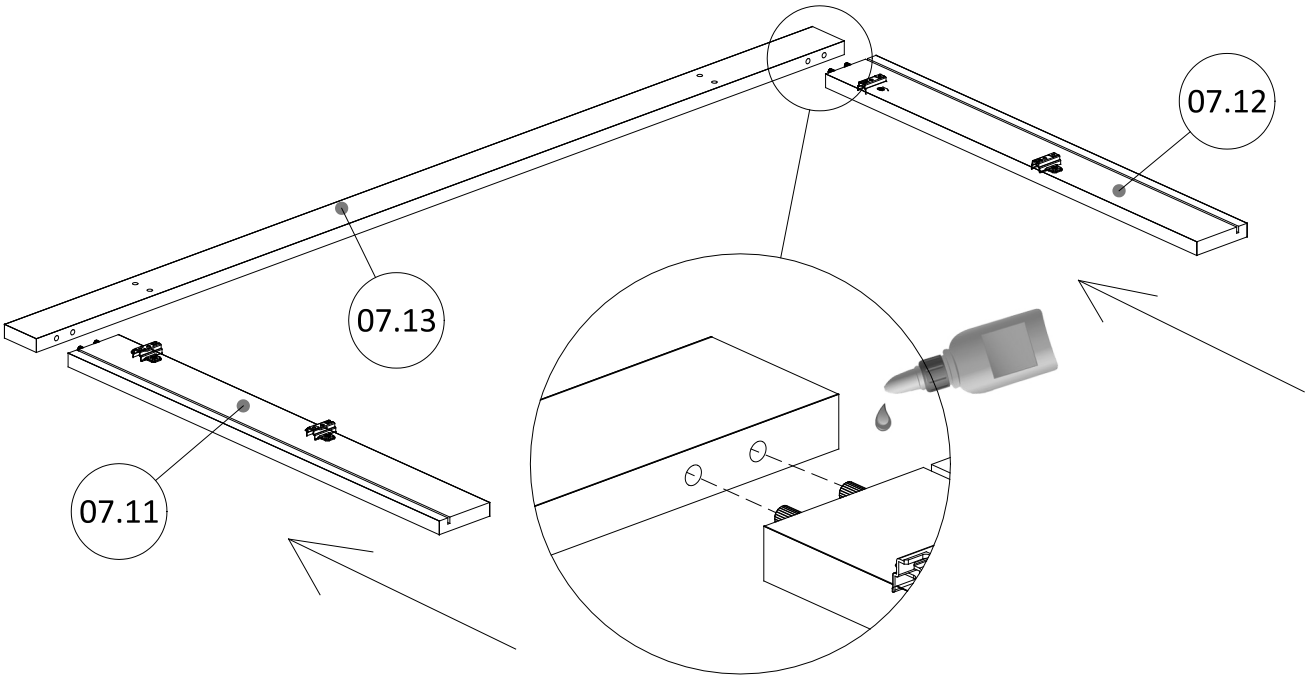

26

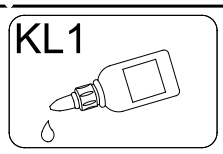

27

G2 2,0x20

44 x

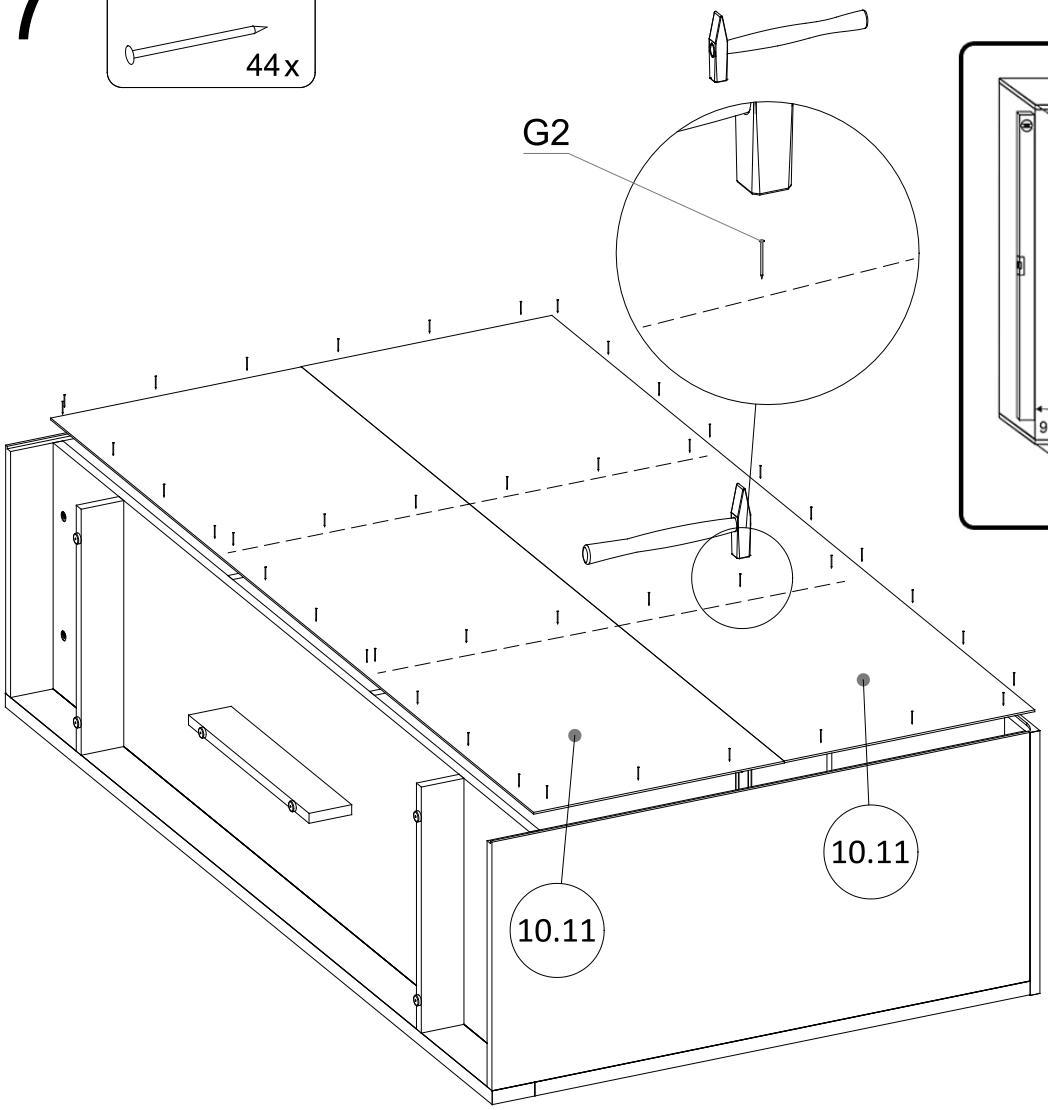

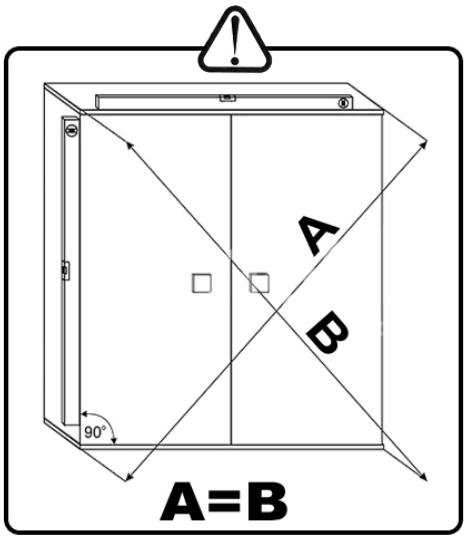

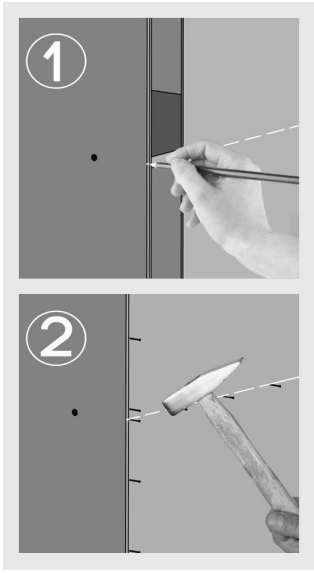

28

H0E

2x

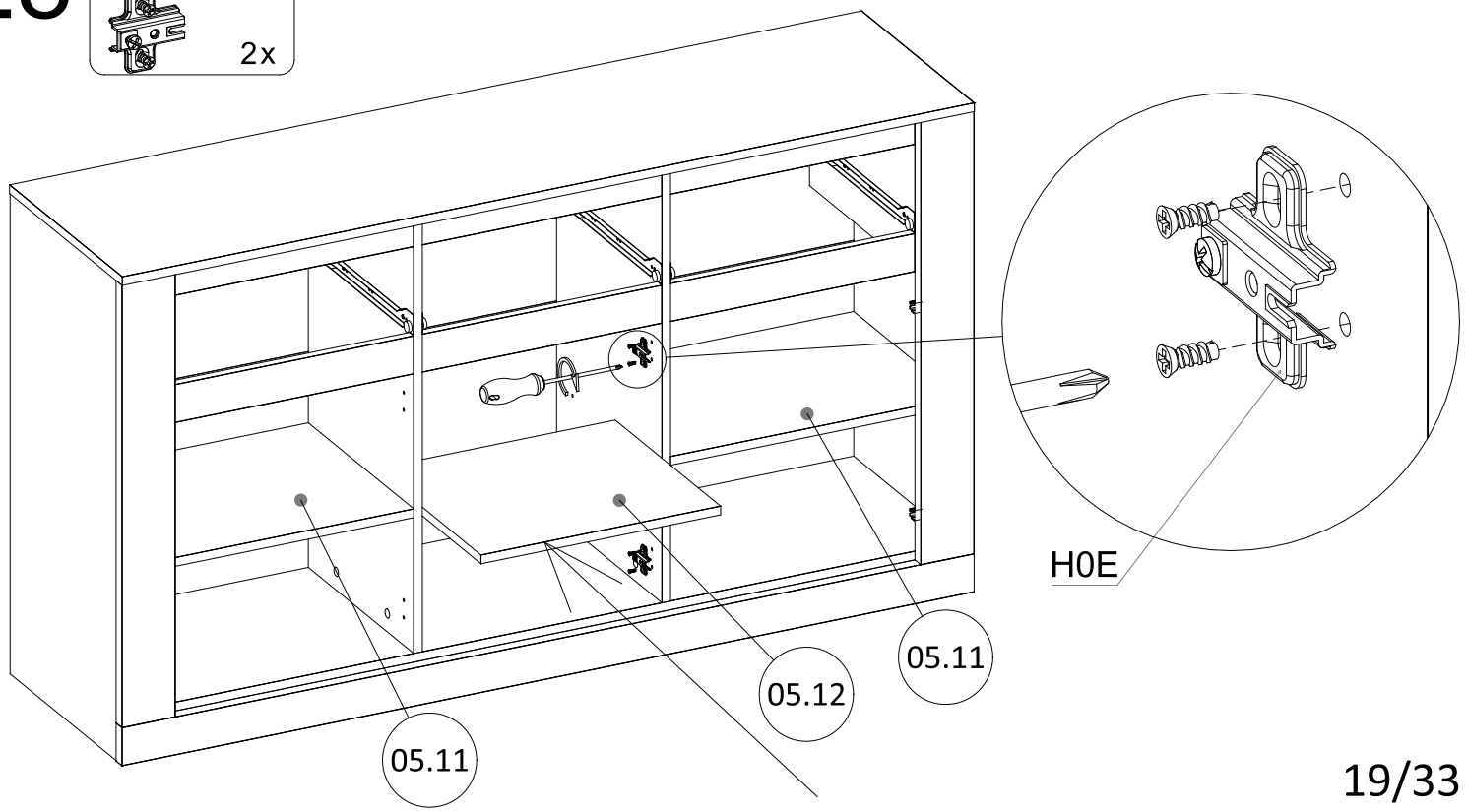

30

Z4 2x

W7 4x13 4x

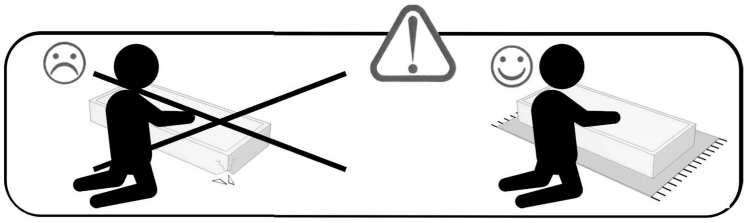

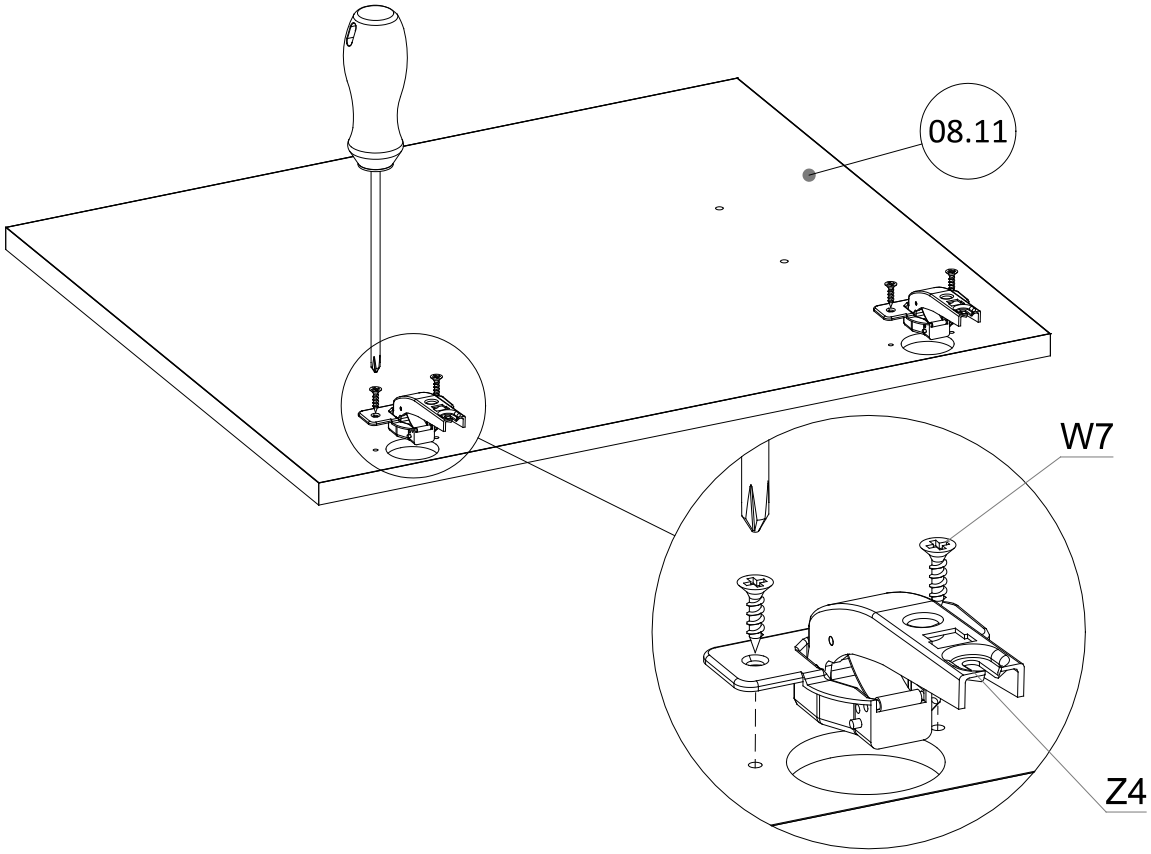

31

Z3 2x

W7 4x13 4x

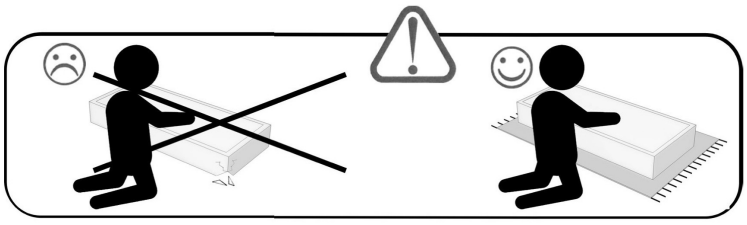

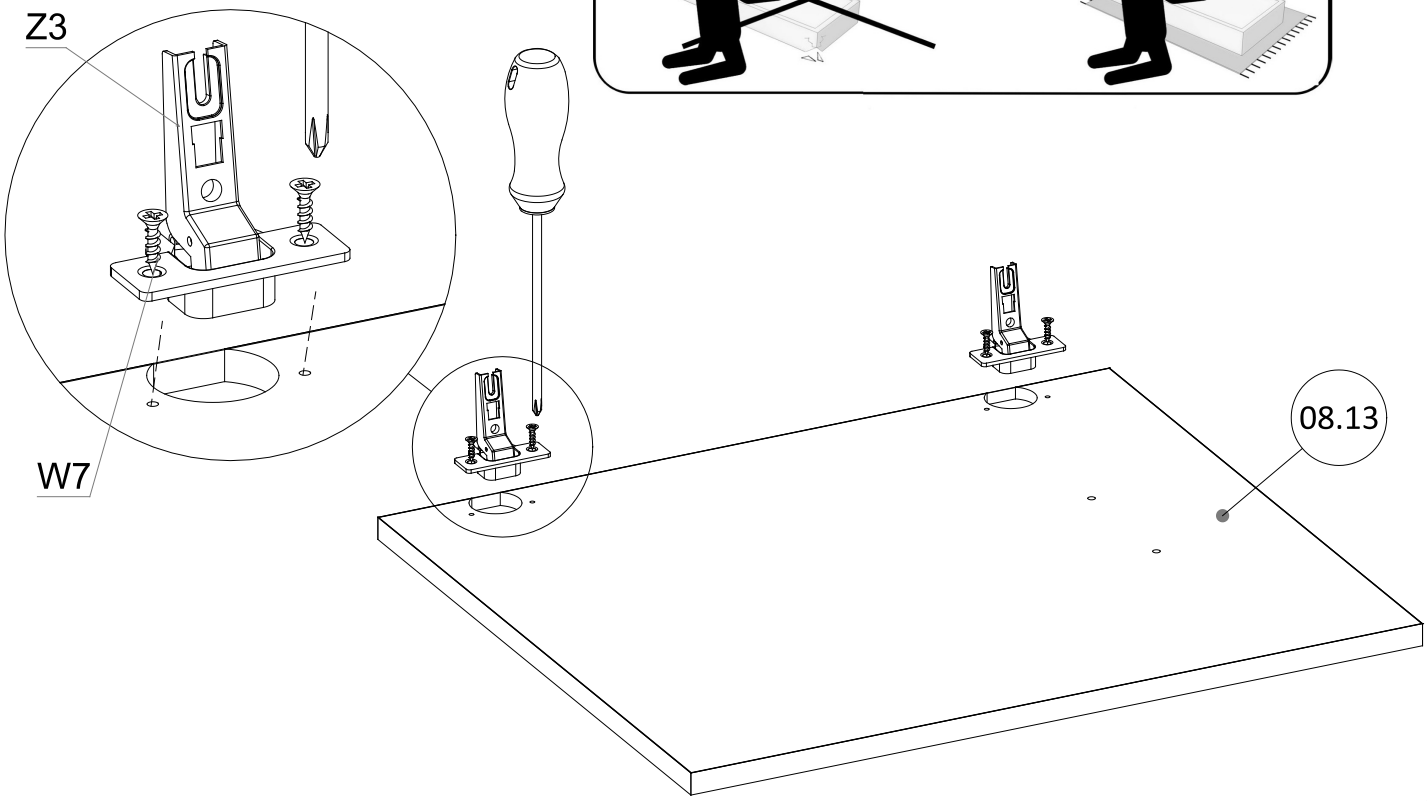

32

Z4 2x

W7 4x13 4x

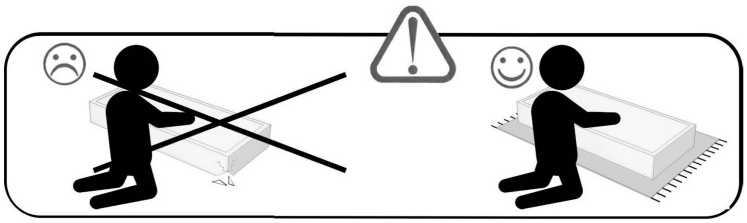

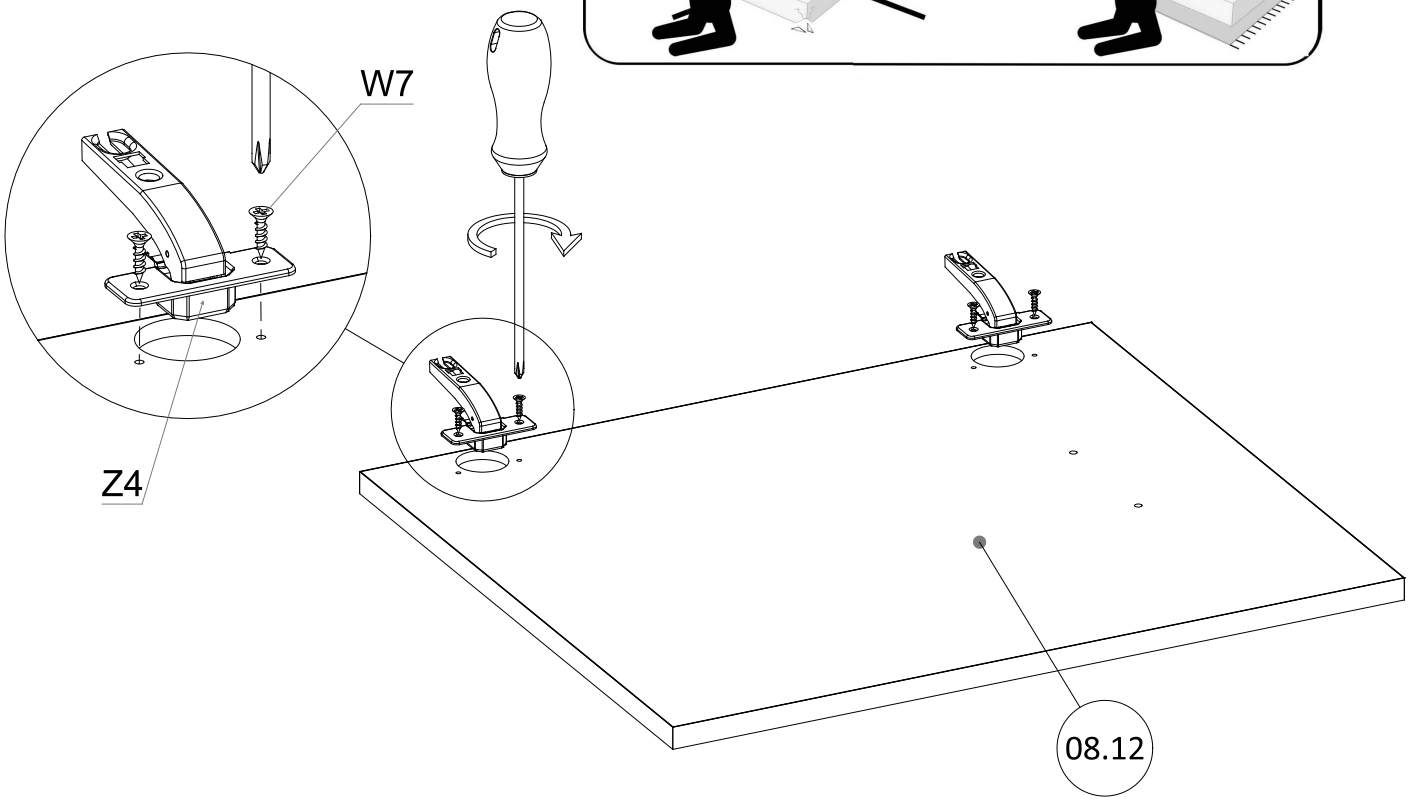

33

U115 POLYSK r=96 3x

W37 4x27 6x

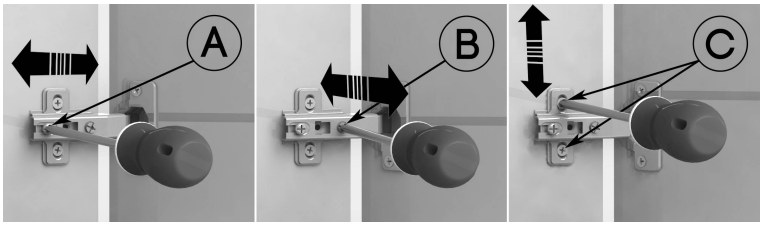

34

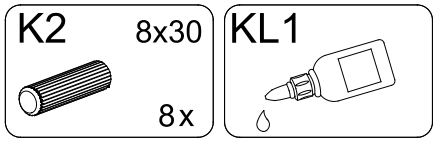

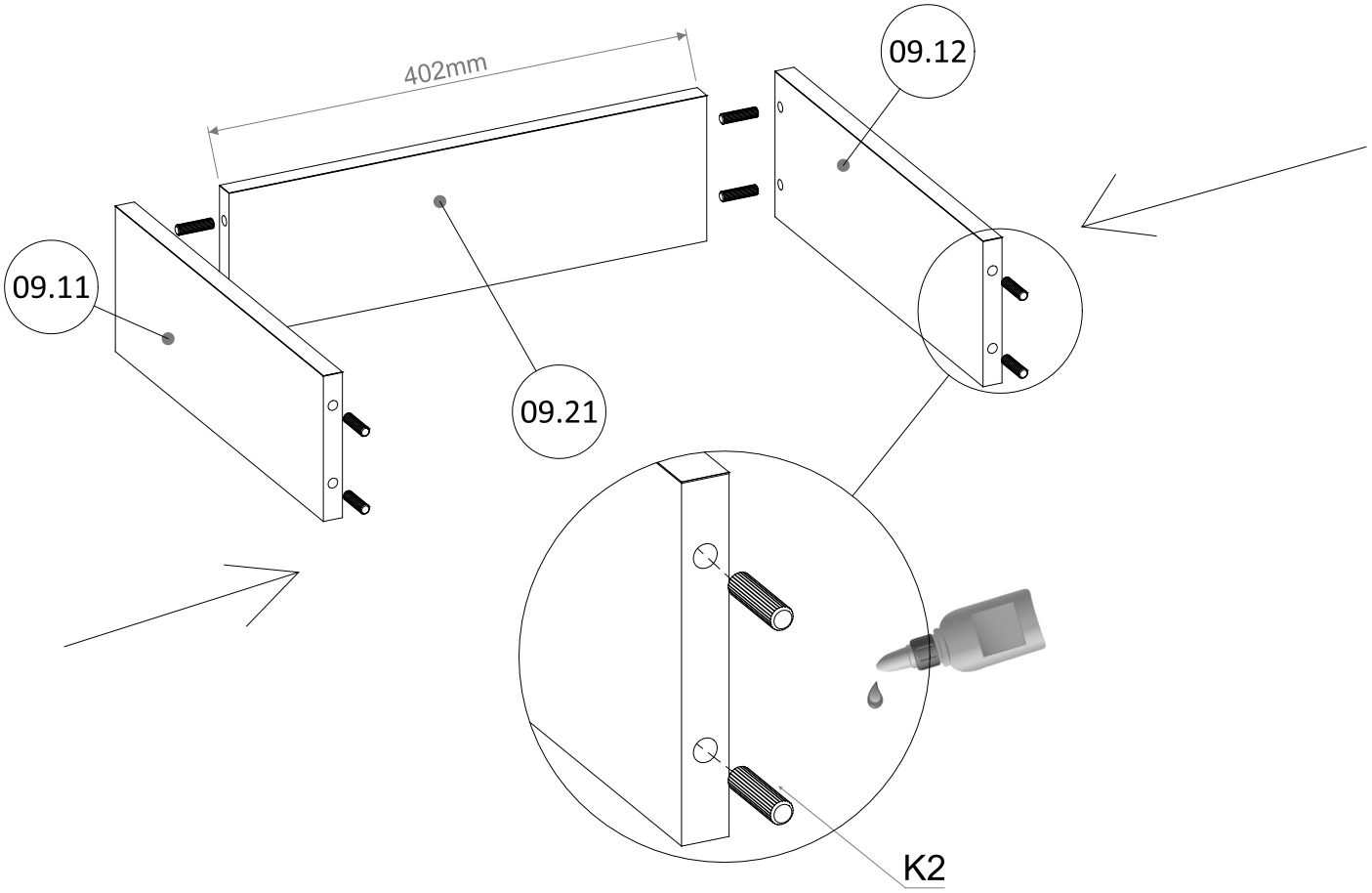

35

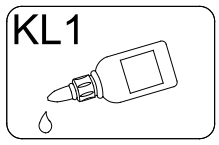

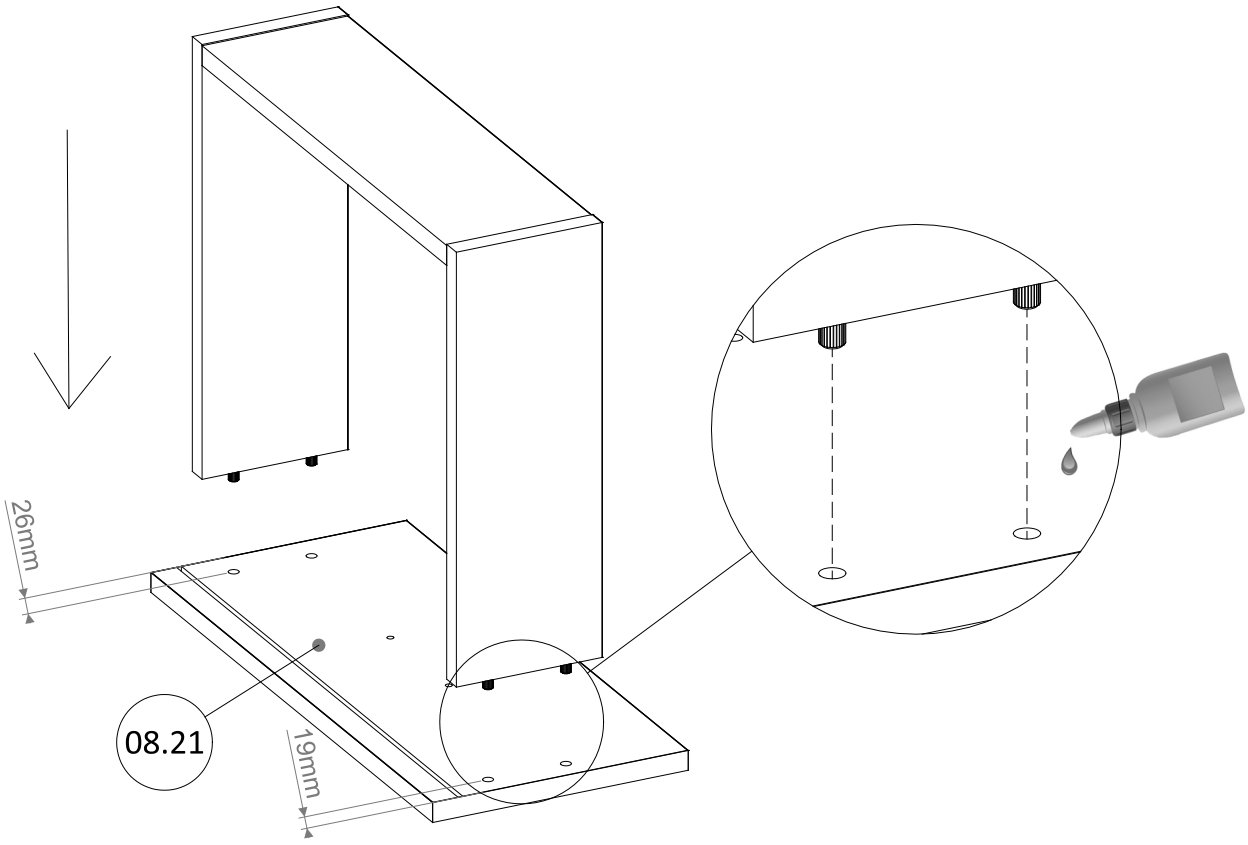

36

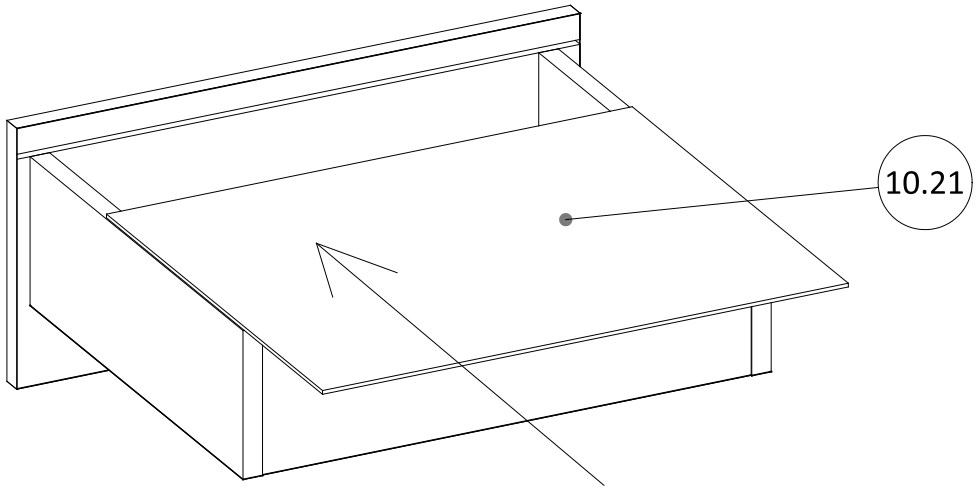

37

TK 2x

G2 2,0x20 4x

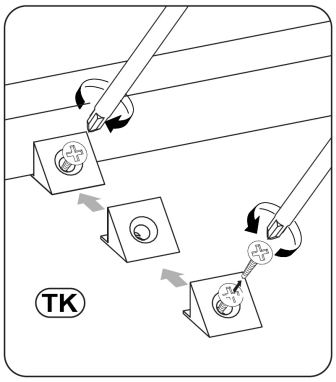



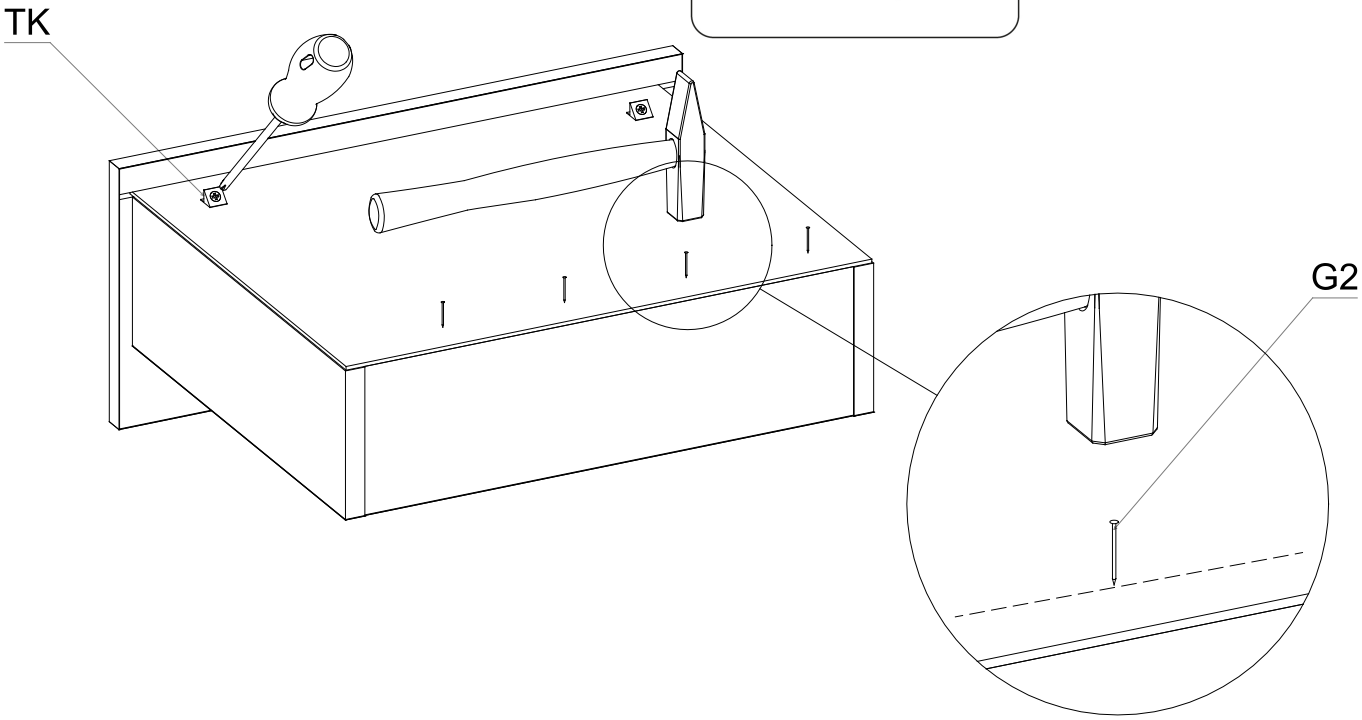

38

PR3 2x

W6 3,5x16 4x

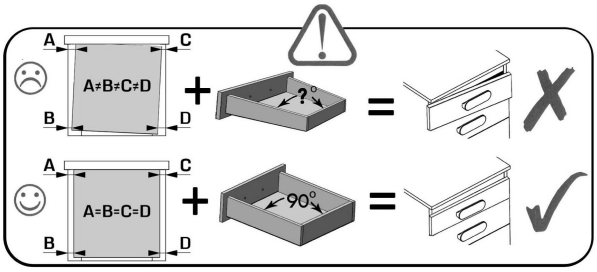

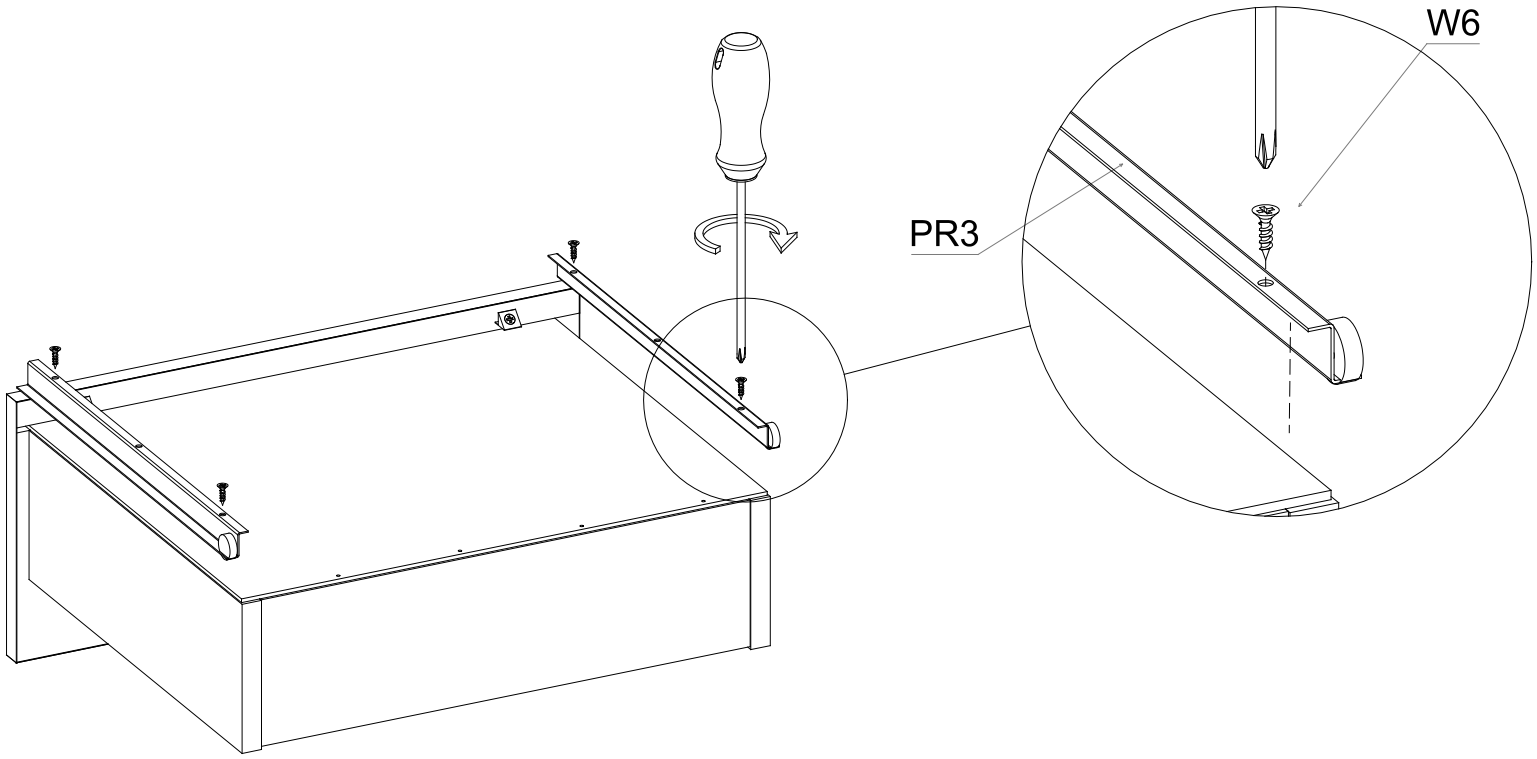

39

U115 POLYSK r=96 1x

W37 4x27 2x

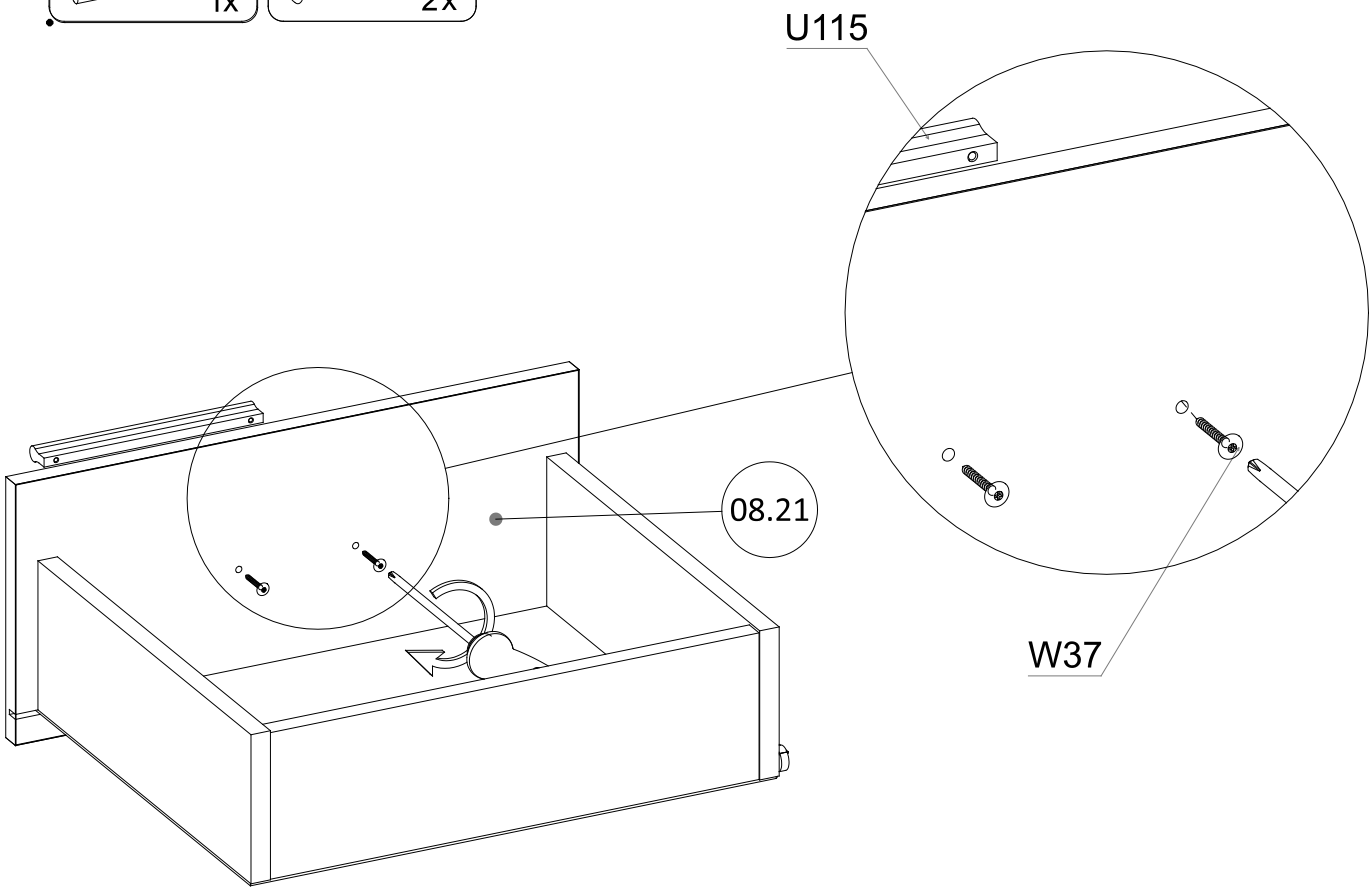

40

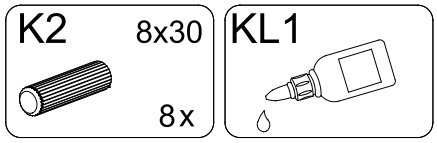

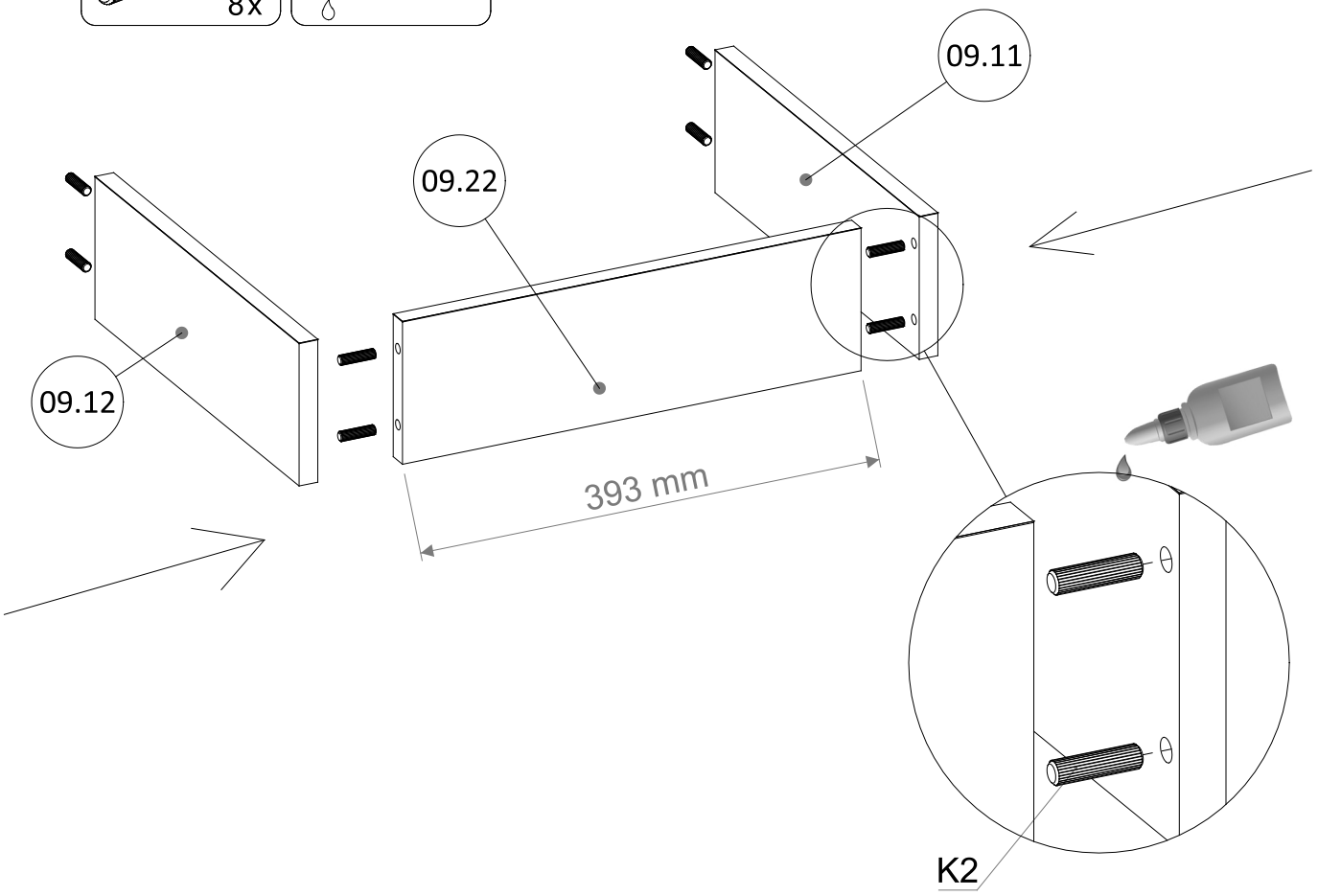

41

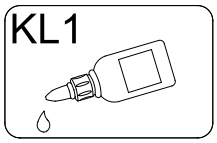

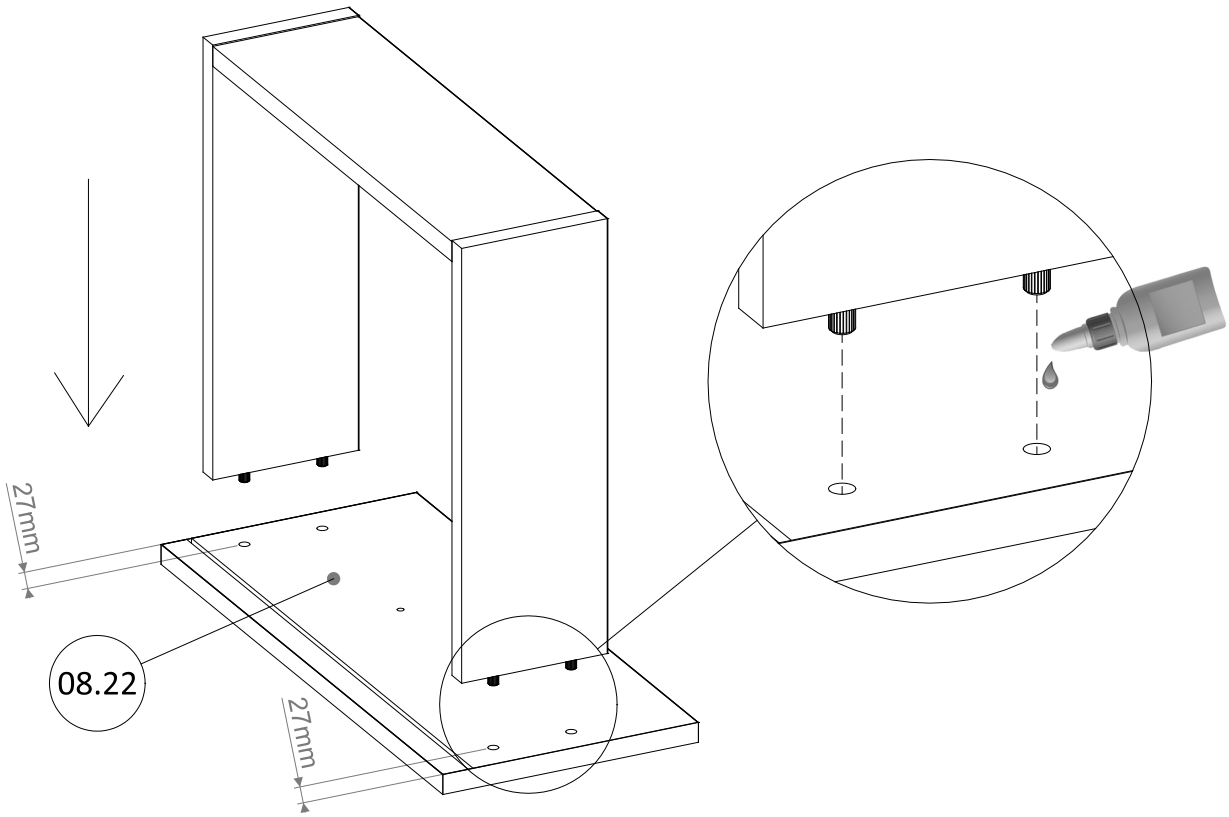

42

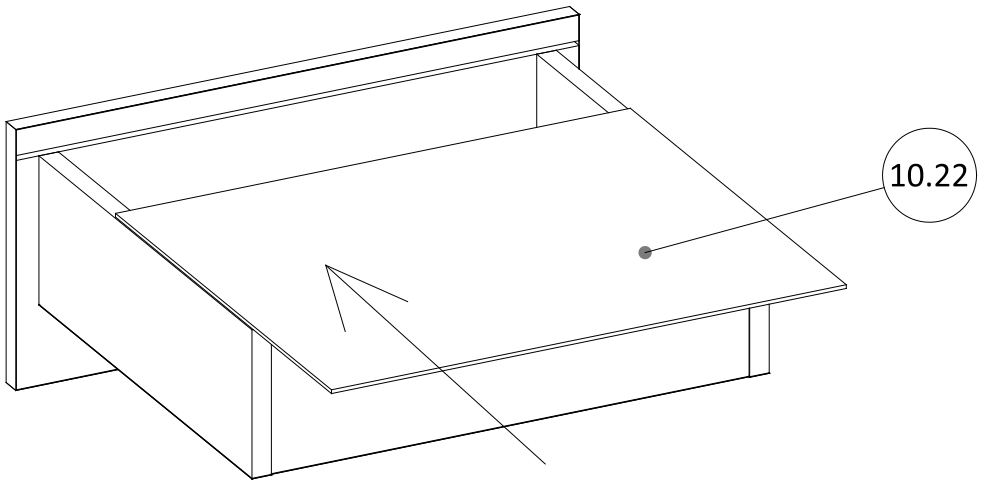

43

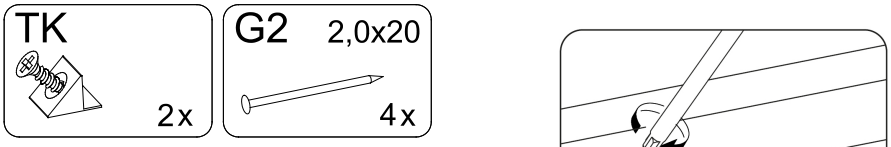

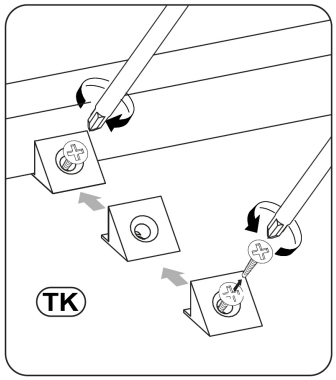

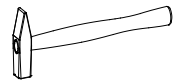

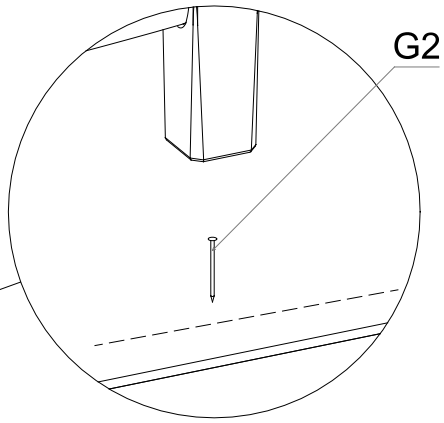

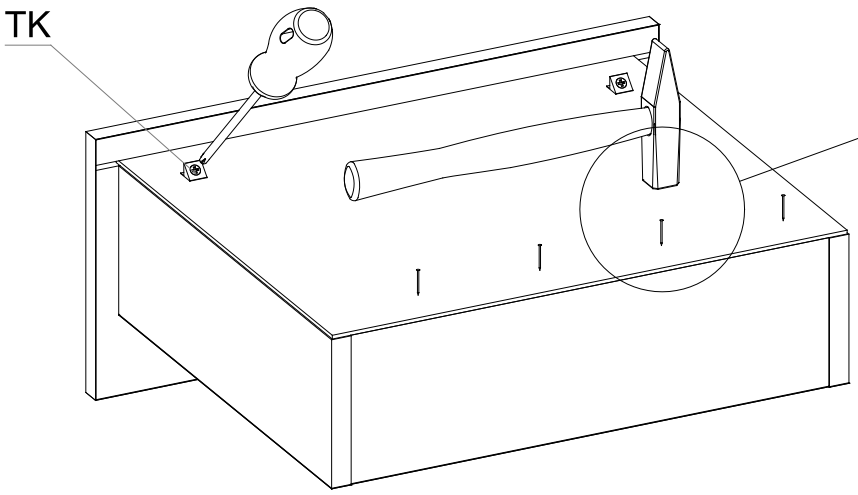

44

PR3 2x

W6 3,5x16 4x

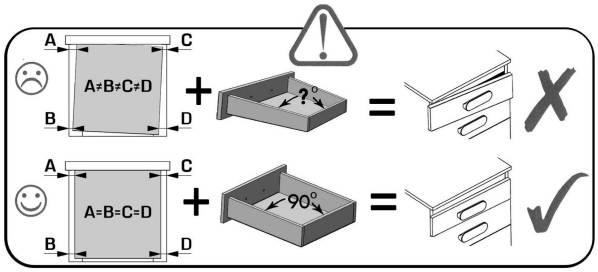

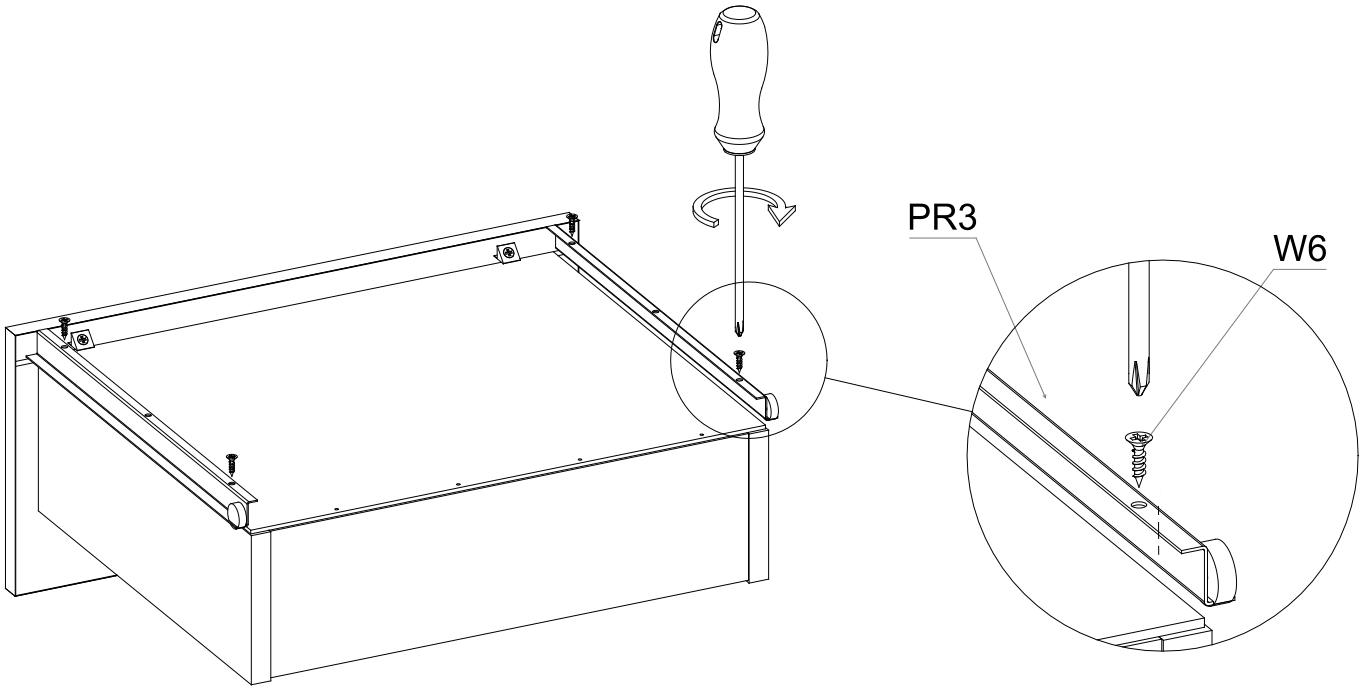

45

U115 POLYSK r=96 1x

W37 4x27 2x

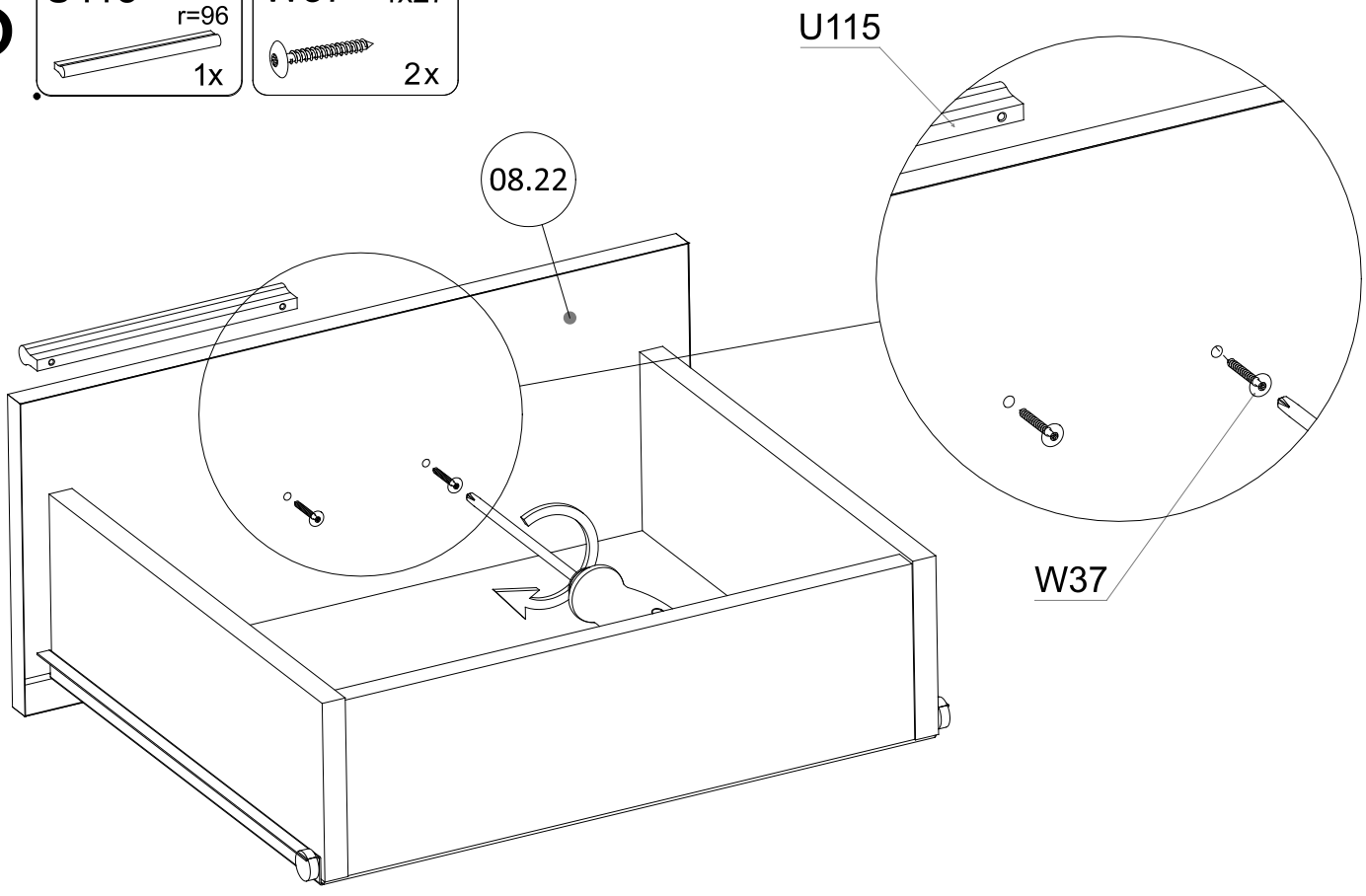

46

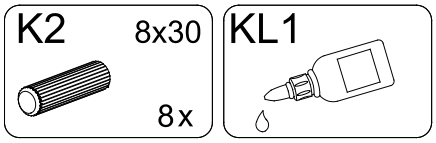

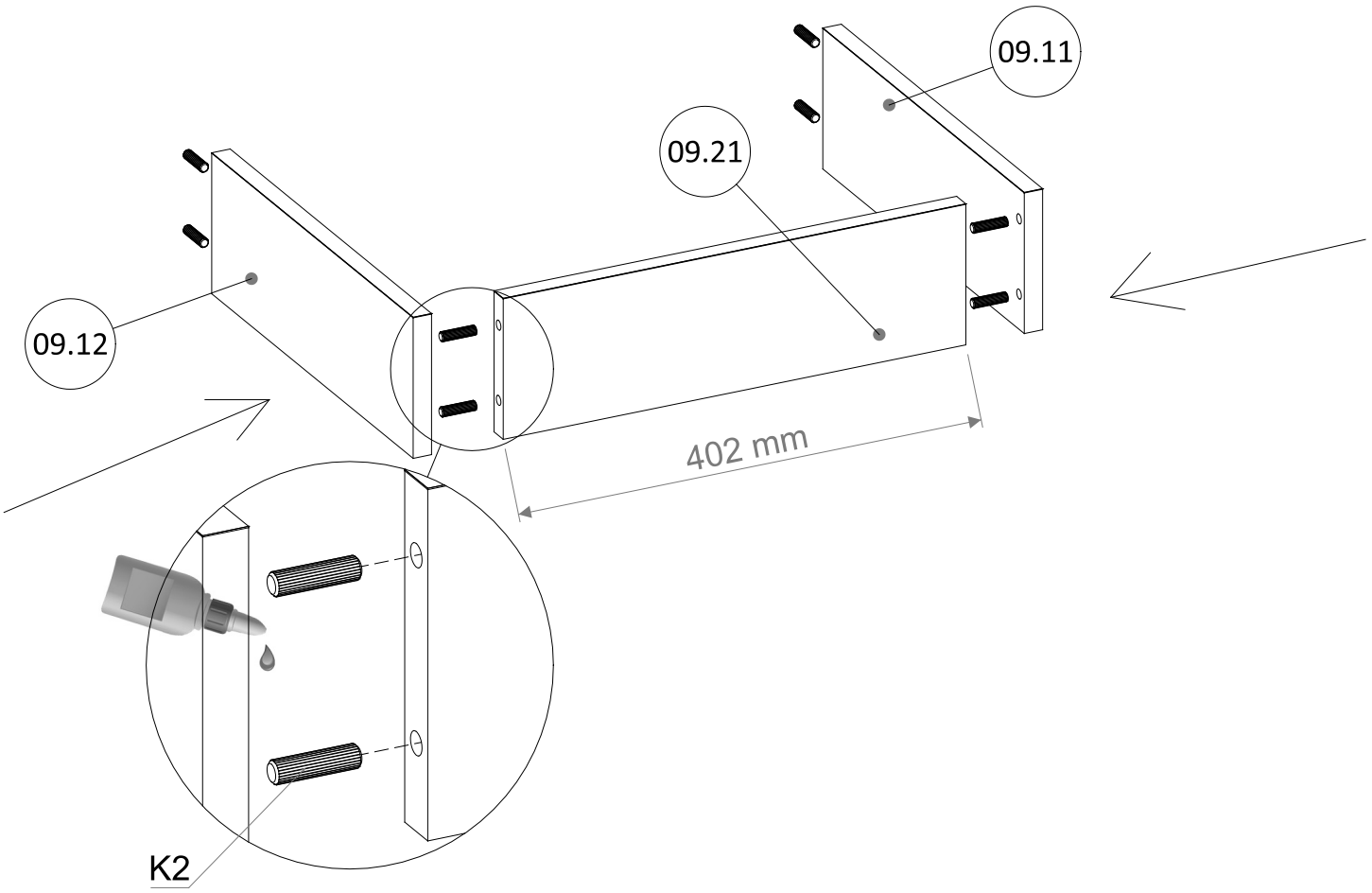

47

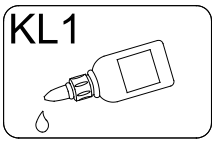

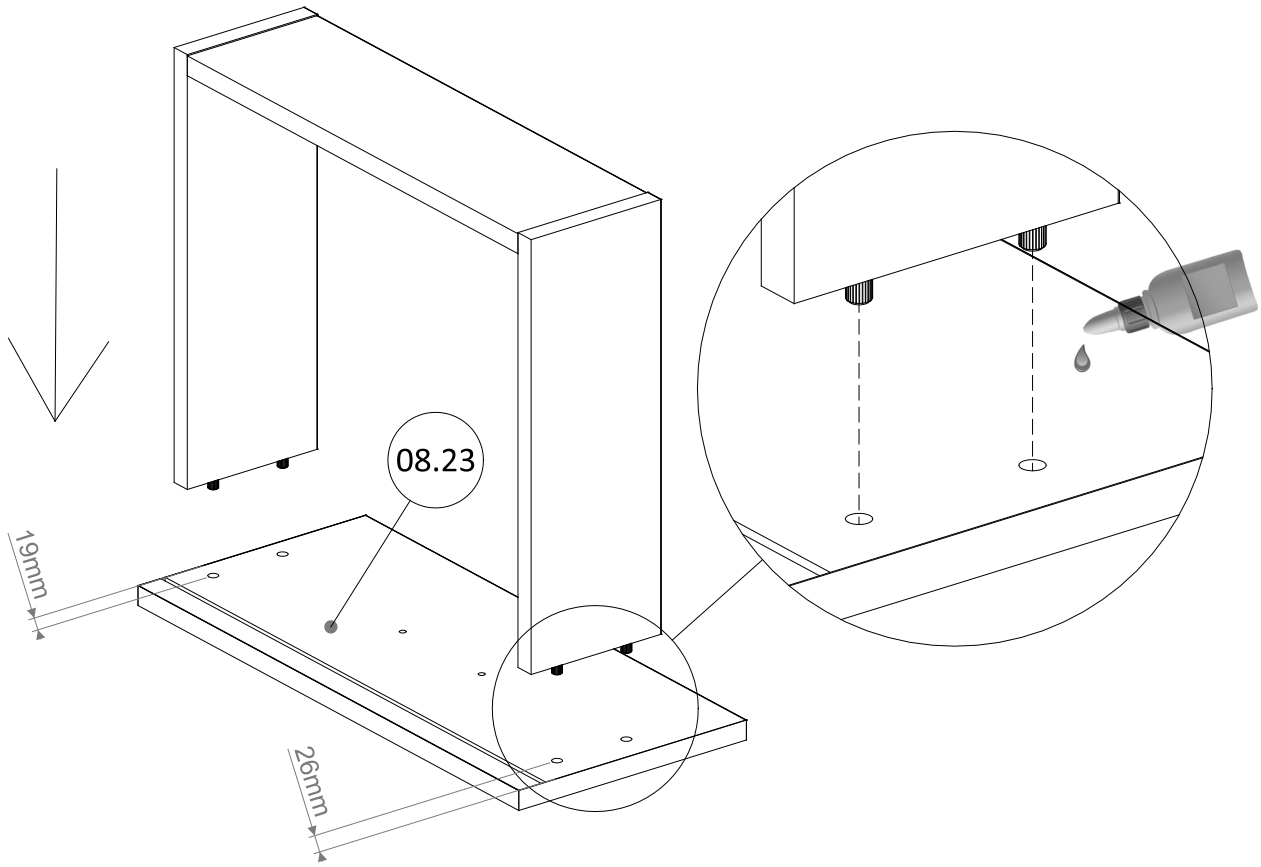

48

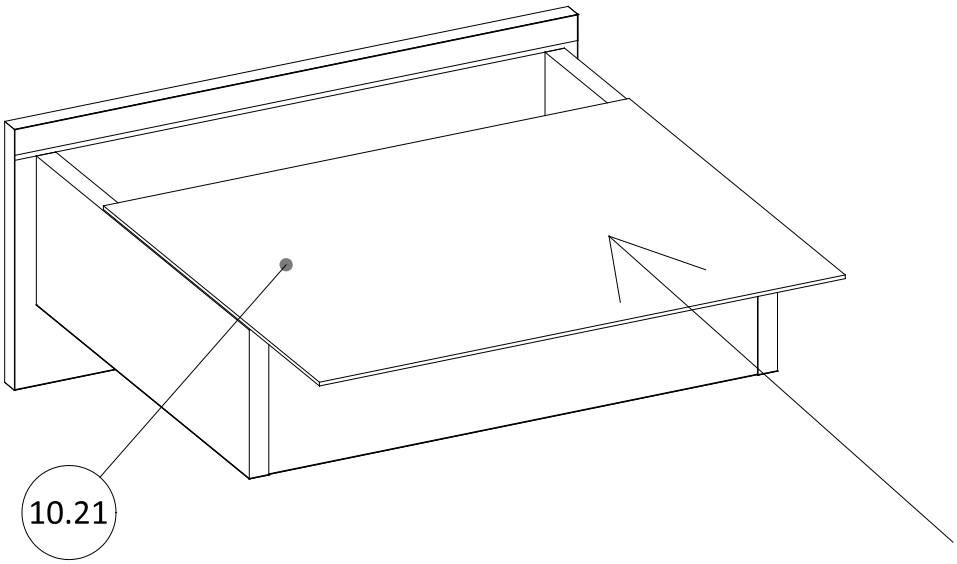

49

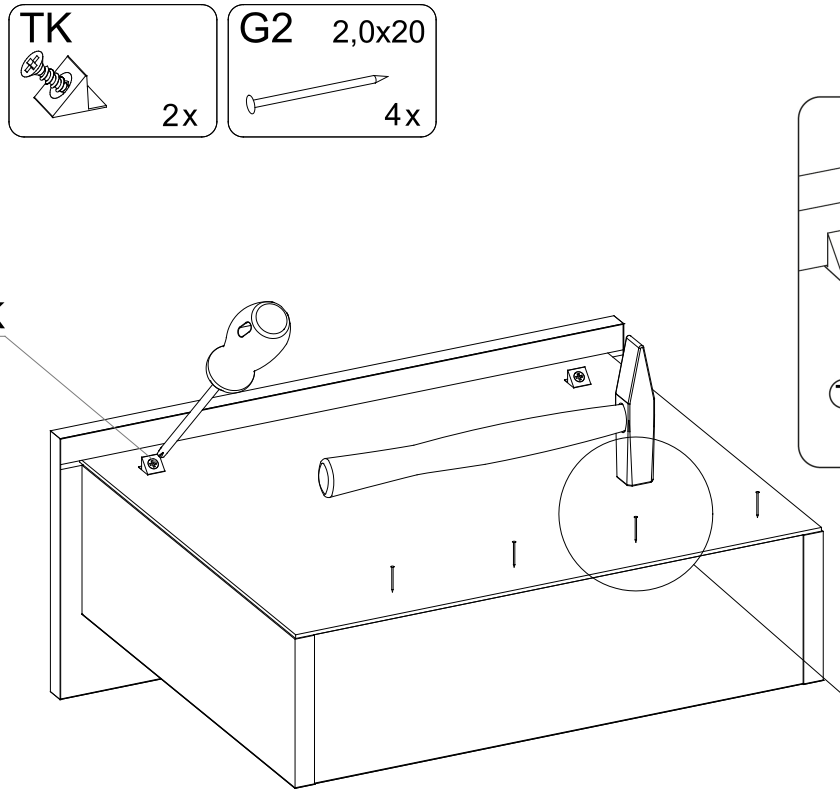

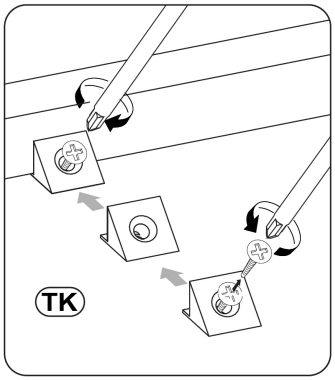



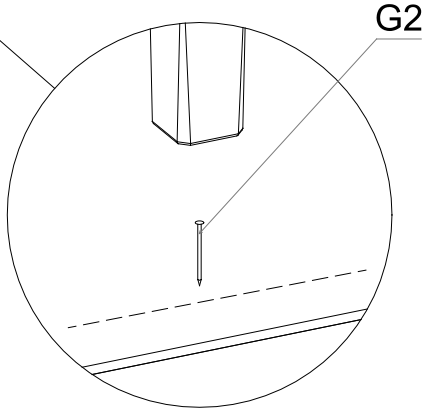

50

PR3 2x

W6 3,5x16 4x

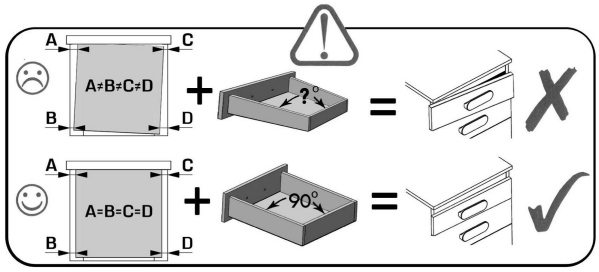

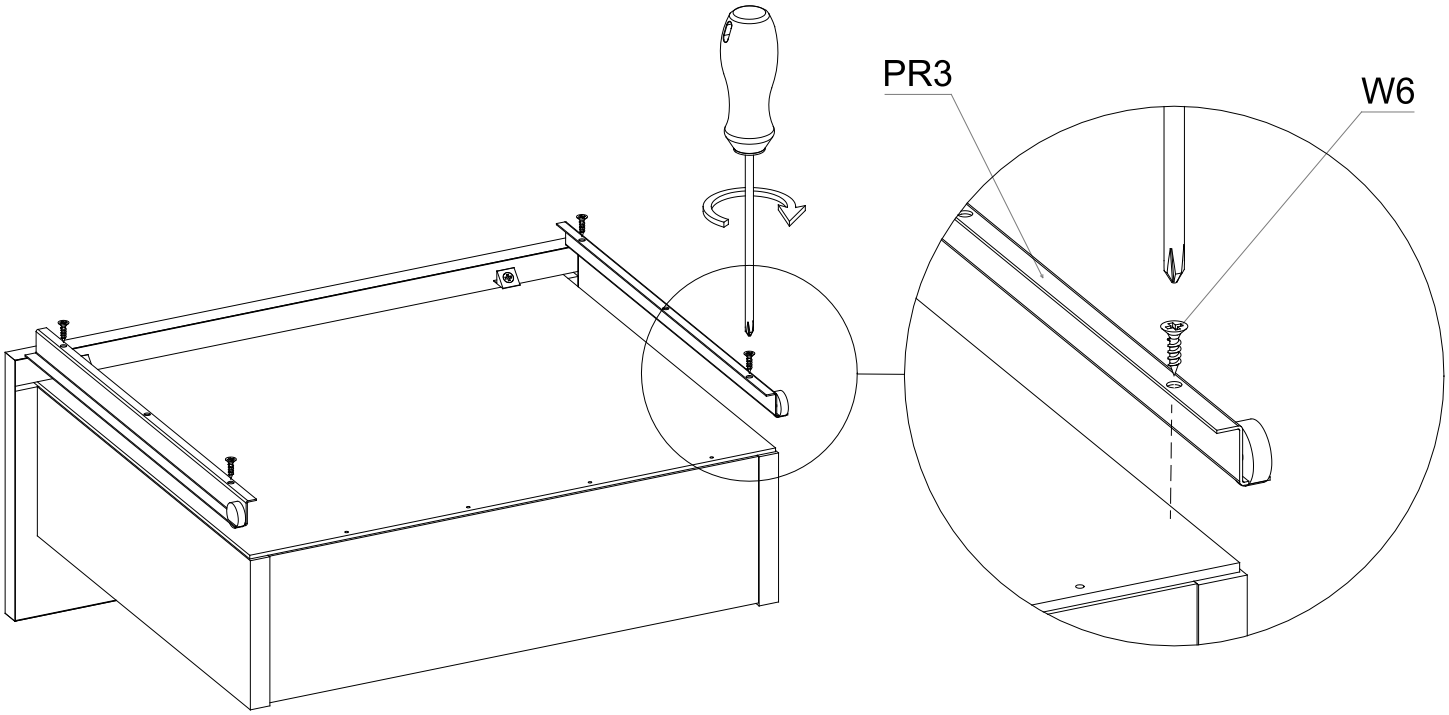

51

U115 POLYSK r=96 1x

W37 4x27 2x

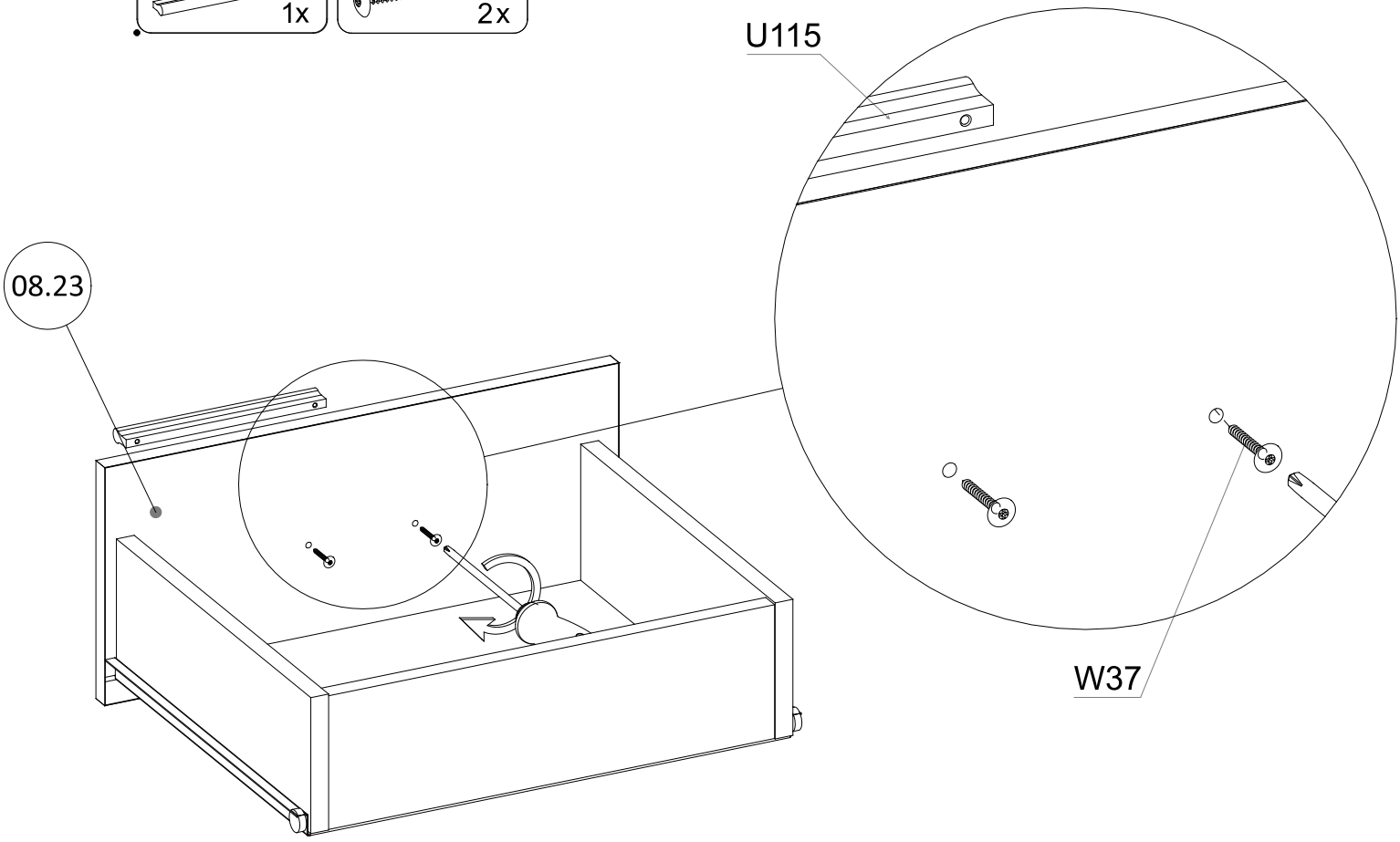

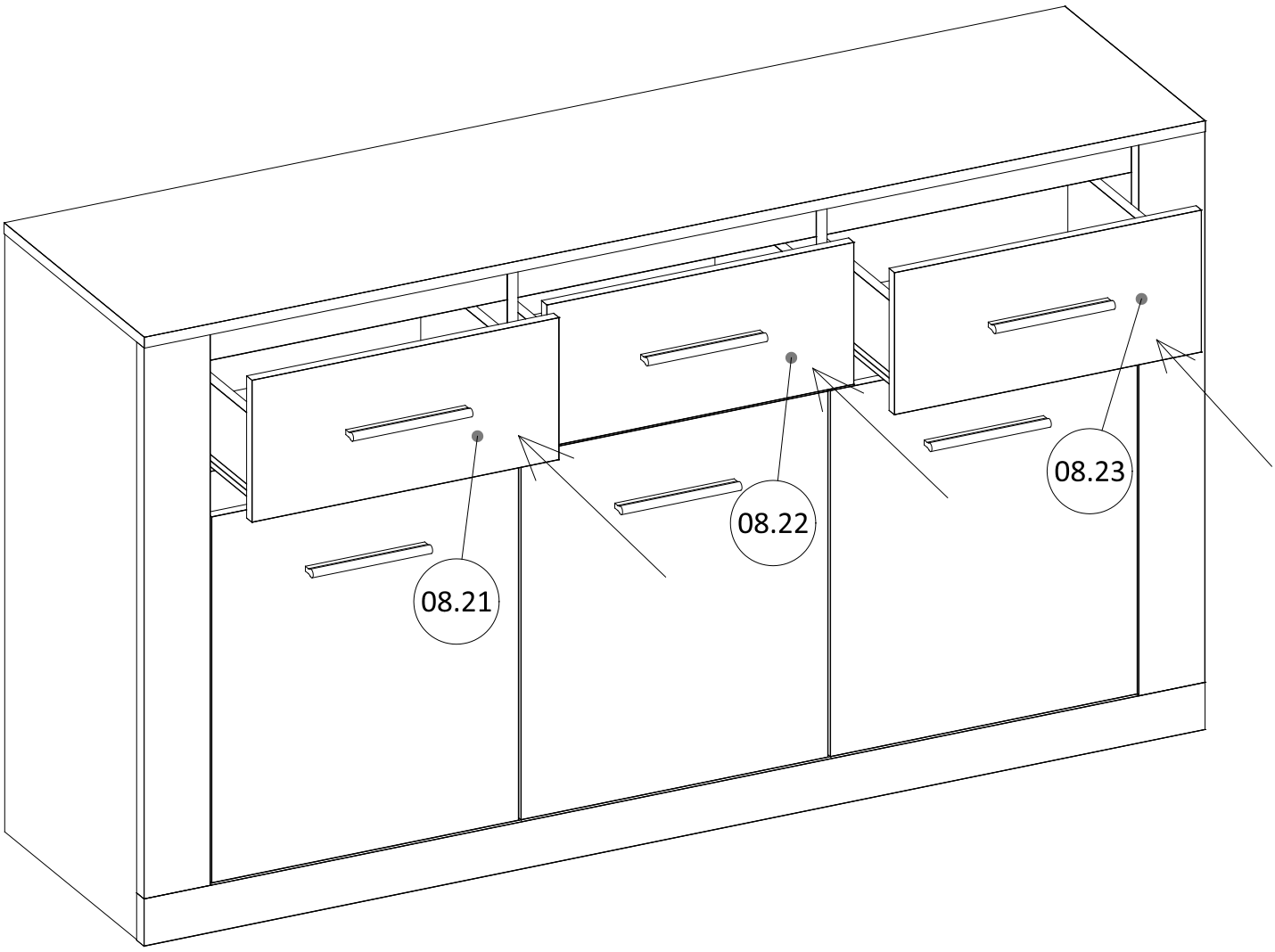
08.21
08.22
08.23

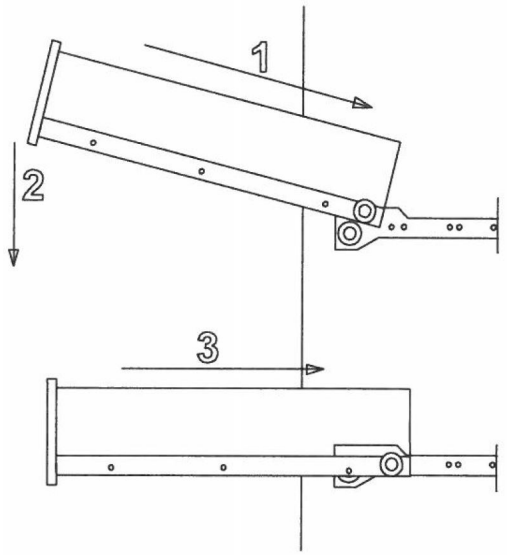
1
2
3

PL

Zasady użytkowania mebli:

1. Meble powinny być użytkowane zgodnie z ich przeznaczeniem.
2. Meble należy użytkować pomieszczeniach suchych, zamkniętych i zabezpieczonych przed szkodliwymi wpływami atmosferycznym oraz bezpośrednim działaniem promieni słonecznych .
3. Mebli nie należy ustawiać w odległości mniejszej niż pół metra od czynnych grzejników.
4. Wymagane jest równe wypoziomowanie, ustawienie mebli na stabilnym podłożu.
5. Sposób montażu mebli, ilość elementów i akcesoriów niezbędnych do montażu określa karta informacyjna znajdująca się w opakowaniu danego typu mebla. chyba, że meble zgodnie z życzeniem Klienta zostały dostarczone zmontowane. W tym wypadku instrukcje montażu nie są załączane do mebli.
6. Na powierzchniach mebli nie należy stawiać przedmiotów wilgotnych.
7. Po zmontowaniu mebli należy wyregulować drzwi na prowadnicach.

Konserwacja i czyszczenie:

1. Powierzchnie wykonane z laminatu, oraz lakierowane czyścić miękką tkaniną.
2. Do pielęgnacji powierzchni nie należy stosować żadnych środków chemicznych, lub szorstkich ścierek.

Szanowny kliencie, gdyby brakowało jakiejś części, lub byłaby uszkodzona proszę to oznaczyć na instrukcji montażowej i przesłać razem z reklamacją. Jeżeli uszkodzony element będzie zamontowany na stałe reklamacja nie będzie uznana.

CZ

Základy používání nábytku

1.Nábytek by měl být používán k určenému účelu
2.Nábytek by měl být používán v místnostech suchých, uzavřených a chráněných před škodlivými povětrnostnimi vlivy a před přimým slunečnim zářenim.
3.Nábytek by neměl být postaven na méně než půl metru před aktivními radiátory.
4.Požadovane je umístěni nábytku na stabilnim, vyrovnaněm povrchu.
5.Návod na montáž nábytku počet součásti a přislušenstvi nezbytného k montáži uveden na informačnim listu, nacházejicim se v obalu určeného nábytku. V případě že na přani zákaznika nábytek byl dodán smontovaný návod k montáži se nepřípojuje.
6.Na povrch nábytku nepokládejte vlhké předměty.
7.Po smontováni nábytku seřdit (vyrovnat) dveře pomoci kolejnice.

Údržba a čištěni:

1.Povrchz y lamina a lakovaně čistit měkkým hadřikem.
2.Kúdržbě povrchu nepouživejte žádne chemické látky ani hrubé hadřiky.

Vážený zákazniku, v případě že chybí některé části nebo jsoou poškozené,označte je v montážnich instrukcich a zašletespolečně s reklamaci. Pokut poškozená část bude na pevno smontována, nebude se na ni vztahovat reklamace.

DE

Regeln der Möbelbenutzung:

1.Die Möbel sollten entsprechend ihrer Bestimmung verwendet werden.
2.Die Möbel sollten in trockenen, geschlossenen und gegen den schädlichen witterungseinfluss sowie die direkte Wirkung der Sonnenstrahlen geschützten räumen benutzt werden.
3.Die Möbel sollen von den tätigen Heizkörpern mindestens ein halbes Meter entfernt werden.
4.Es ist erforderlich, dass der Grund, wo die Möbel stehen, gut nivelliert und stabil ist.
5.Die Art und Weise der Montage, Anzahl der Bauteile und die Ausstattung, die für die Montage unentbehrlich ist, bestimmt die Infokarte, die sich in derVerpackung des jeweiligen Möbelstückes befindet. Es sei den, die Möbel wurden nach dem Wunsch des Kunden im zusammengebauten zustand zugeliefert. ln einem solchen Fall werden die Montageanweisungen nicht hinzugefügt.
6.Auf der Oberfläche der möbel darf man keine feuchten gegenstände stellen.
7. Nach dem Zusammenbauen der möbel sollte man die Tür an den Führungen richten.

Wartung und Sauberhaltung:

1.Flächen aus Laminat und lackierte oberflächen sind mil einem weichen Tuch zu reinigen.
2.Zur Pflege der Oberfläche sollten keine chemischen Mitteln oder borstigen Wischtücher verwendet werden.

Sehr geehrter Kunde, sollte ein Bauteil fehlen oder geschädigt warden, kennzeichnen Sie dies bitte auf der Montageanweisung und zusammen mit dem Beschwerdebrief senden. Sollte das geschädigte Teil fest angebaut warden, wird die Beanstandung nicht anerkannt.

EN

Terms of use furniture:

1.Furniture should be used for their intended purpose.
2.Furniture should be used in dry, closed rooms, protected from an adverse weather and a direct sunlight.
3.Furniture should not be set at a distance of less than half a meter of active radiators.
4.The equal leveling is required and the need to set furniture on the stable base.
5.The information card, contained in the packaging of the given type of furniture defines the assembling method of furniture, quantity of components and accessories necessary for assembly. except when furniture were delivered assembled according to the customer wish. Assembly instructions are not attached to furniture in this case.
6.Wet objects should not be placed on surfaces of furniture.
7.Doors on tracks should be adjusted after assembling furniture.

Maintenance and cleaning:

1.Surfaces made of the laminate and lacquered surfaces clean with a soft cloth.
2.Any chemicals or rough rubbers should not be used for the surfaces care.

Dear customer, if anything part is missing or damaged, mark it on the assembly instruction and sent to together with the claim, please. If the damaged item is permanently mounted. than the complaint will not be considered.

SK

Základy používania nábytku:

1.Nábytok používajte k určenému účelu.
2.Nábytok používajte v suchej, uzatvorenej a chránenej pred škodlivými poveternostnými vplyvmi miestnosti, chráňte pred priamym slnečnym žiarenim.
3.Nábytok by nemal byť postavený na menej než pol metra pred aktívnymi radiátormi.
4.Nábytok postavte na stabilný vyrovnaný povrch.
5.Návod na montáž nábytku počet súčasti a prislušenstva nevyhnutného k montáži, je uvedený na informačnom liste nachádzajúcom sa v obale určeného nabytku. V pripad, že na prianie zákaznika bol nábytok dodaný zmontovaný, nebude návod súčasťou balenia.
6.Na povrch nabytku, nepokladajte vlhke predmety.
7.Po zmontovani nábytku nastavte dvere pomocou koľajnice.

Údržba a čistenie:

1. Povrchy z lamina a lakované čistiť mäkkou handričkou.
2. Preúdržbu povrchu nepoužvajte žadne chemické látky ani hrubé handričky.

Vážený zákaznik, v pripade. že chýbajú niektoré časti, alebo sú poškodené, označte ich v montážnych inštrukciách apošlite spoločne s reklamáciou. pokiaľ poškodená časť bude napevno zmontovaná, nebude sa ňu reklamácia vzťahovať

RU

Правила ухода за мебелью

1.Мебелью необходимо использовать в соответствии с ее функциональным назначением.
2.Мебель должна эксплуатироваться в сухих закрытых и защищенных от Воздействия атмосферных условий и прямых солнечных лучей помещениях.
3.мебели нельзя устанавливать ближе 50 см от отопительных приборов.
4.Требуется установка мебели по уровню на стабилной поверхности.
5.Способ монтажа мебели количество елементов необходимых для монтажа определяет инструкция
находящаяся в упаковке данного типа мебели. В случае если мебель по желанию клиента была поставлена
собранной инструкция монтажа не прилагается.
6.Нельзя ставить на мебель влажные предметы.
7.После монтажа мебели необходимо отрегулировать дверь на петлях.

Рекомендации по уходу и очистке.

1.Поверхности из ламината и покрытые лаком очищать мягкой тканью.
2.Для ухода за поверхностью не использовать никаких химических средств или шероховатых тряпок.

Уважаемы Клиент в случае если не хватает какого-нибудь элемента или он поврежден просим обозначить его на инструкции монтажа и отправить нам в месте с претензией. Если поврежденный элемент будет установлен-претензия не будет признана.

FR

Règles d'utilisation du mobilier :

1. Le mobilier doit être utilisé conformément à sa destination.
2. Le mobilier doit être utilisé dans un endroit sec, fermé et protégé des influences atmosphériques néfastes et la lumière directe du soleil.
3. Les meubles ne doivent pas être placés à moins d'un demi-mètre de radiateurs actifs.
4. Une mise à niveau est nécessaire, il faut placer le meuble sur une surface stable.
5. La méthode de montage des meubles, le nombre d'éléments et d'accessoires nécessaires au montage sont définis dans la fiche d'information incluse dans l'emballage d'un type de meuble donné, sauf si les meubles ont été livrés montés conformément à la demande du client.
   Dans ce cas, les notices de montage ne sont pas fournies avec les meubles.
6. Ne posez pas d'objets humides sur les surfaces des meubles.
7. Après avoir monté le meuble, ajustez les portes sur les guides.

Entretien et nettoyage :

1. Les surfaces stratifiées et vernies doivent être nettoyées avec un chiffon doux.
2. Pour l'entretien des surfaces, n'utilisez pas de produits chimiques ou des chiffons abrasifs.

Cher client, si une pièce est manquante ou endommagée, veuillez l'indiquer dans la notice de montage et envoyer avec la réclamation. Si l'élément défectueux est installé de façon permanente, la réclamation ne sera pas acceptée.

SE

Regler för möblernas underhåll och rengöring:

1.Möblerna ska användas för sitt avsedda ändamål.
2.Möblerna ska användas i torra, slutna utrymmesom är skyddade mot skadlig atmosfärisk påverkanoch direkt solstrålning.
3.Möblerna bör inte placeras på ett avstånd som är mindre än en halv meter från värmeelement.
4.Det krävs en jämn yta (med samma nivån), och placering av möblerna pä ett stabilt underlag.
5.Monteringssätt av möbler, antal komponenter (delar) och tillbehör som är nödvändiga för montage anges på informationskort som finns i förpackning för enskild möbeltyp. Om möbierna inte har levererats monterade på kundens begäran. l sådant fall är monteringsanvisningen inte bifogad möblerna.
6.På möblernas ytor bör man inte ställa våta föremål.
7.Efter möblernas montering måste skåpdörrarjusteras på skenorna.

Möblernas underhåll och rengöring:

1.Ytor av laminat samt målade ytor ska rengöras med en mjuk trasa.
2.För ytans underhåll får man inte använda några kemikaliskamedel eller slipdyna.

Bästa kund, om det saknas någon del, eller om den är trasig, vänligen markera det på installationsinstruktionen och skickadet tillsammans med ansökan. Om den skadade delenkommer att användas som monterad permanent, kommer klagomålet inte att beaktas.

HR

Način uporabe namještaja

1.Namještaj koristiti sukladno namjeni.
2.Namještaj mora se koristiti u suhim i zatvorenimprostorijama osiguranim od štetnih vremenskih uvjeta iizravnog sunčevog zračenja.
3.Namještaj ne može se stavljati na razmaku od najmanje 50 cm od uključenih grejaćih uređaja.
4.Površina na koju stavljate namještaj mora biti niveliranai stabilna.
5.Način montažie, broj dijelova i akcesorija potrebnih za montažu određuju upute za montažu namještaja koje se naiazi unutar ambalaže. Ako se kupcu namještaj isporučuje montiran, upute nisu uključene.
6.Ne stavljati vlažne predmete na površinu namještaja.
7.Nakon montaže namještaja regulirati vrata na vodilicama.

Održavanje i čišćenje:

1.Površine od laminata i lakirane čistiti mekom krpom.
2.Za održavanje površina ne koristiti kemijska sredstva ili abrazivne krpe.

Poštovani kupci, u slučaju nedostatka ili oštećenja bilo kojeg Dijela, označite ovaj element u uputama za montažu i pošalitezajedno s reklamacijom.
ako je oštećeni element trajno montiran, reklamacija neče se razmatrati.

SRB

Način korišćenja nameštaja

1.Nameštaj treba da bude korišćen u skladu sa namenom.
2.Nameštaj mora da bude korišćen u suvim i zatvorenim prostorijama zaštičenim od nepovoljnih vremenskih uslova i direktne sunčeve svetlosti.
3.Nameštaj ne može da bude postavljen na udaljenosti od najmanje 50 cm od ukijučenih uređaja za grejanje.
4.Nameštaj mora da bude postavljen na ravnu i stabilnu podlogu.
5.Način postavljanja, broj delova i akcesorija neophodnih za postavljanje definiše uputstvo za postavljanje nameštaja koje se nalazi unutra pakiranja. Ovo uputstvo se ne odnosi na nameštaj koji je prema želji kupca isporučen u gotovom stanju. u ovom slučaju uputstvo nije uključeno u set namestaja.
6.Nemojte stavljati vlažne predmete na površinu nameštaja.
7.Nakon postavljanja nameštaja podesite vrata na vodilicama.

Održavanje i čišćenje:

1.Površine od laminata i lakirane čistite mekanom tkaninom.
2.Za održavanje površina nemojte koristiti hemijska sredstva ili abrazivne krpe.

Poštovani kupci, u slučaju nedostatka ili oštećenja bilo kojeg dela, označite ovaj element u uputstvu za postavljanje i pošalite zajedno sa reklamacijom.
Ako je oštećen element t rajno postavljen, reklamacija neče biti razmatrana.

HU

Használati útmutató

1.A bútorokat rendeltetésűknek megfelelően kell használni.
2.A bútorokat az időjárási körülményetől védett, zárt, szárazhelyiségekben kell használni ,ahol nincsenek kitéve a napsugarakközvetlen hatásának.
3.A bútorokat a működő fűtőberendezésekhez ne helyezzük fel méternél kisebb távolságra.
4.Fontos, hogy a bútort stabil alapzaton, szintbe állitva használjak.

5.A bútor összeszereléshez szükséges ismereteket, az elemek mennyiségét, és az összeállításhoz szükséges tartozékok listáját az összeszerelési útmutató tartalmazza, mely az adott típustú bútor csomagolásában található. Abban az esetben, ha a bútor a Vevő kérésének megfelelően összeszerelve kerül Ieszállításra, a btútorhoz nincs mellékelve összeszerelési útmutató.
6.A bútorok felületére ne helyezzünk nedves tárgyakat.
7.A bútorok összeállitását követően be kell állítani az ajtókat a kivetőpántok segítségével.

Ápolás és tisztitás

1.A laminált és lakkozott felületeket puha ruhával tisztítsuk.
2.A felületek ápolásához ne használjunk semmiféle vegyszert, vagy durva törlőkendőt.

Tisztelt Vésario, ha valamelyik bútorelem hiányozna, vagyhibásan kerülne átadásra, kérjük jelölje azt be az összeszerelésiútmutatóban, és a reklamációval együtt küldje el részünkre. amennyiben a hibás elem eredeti rendeltetési helyére beszerelésre kerül, a rekiamációt nem áll módunkban elfogadni.

NL

Gebruiksregels voor meubels:

1.Meubels moeten worden gebruikt waarvoor ze bedoeld zijn.
2.Meubels moeten worden gebruikt in een droge, gesloten ruimte die bescherming biedt tegen schadelijke weersinvloeden en direct zonlicht.
3.Plaats de meubels niet binnen een halve meter afstand tot een werkende radiator.
4.Meubels moeten waterpas staan op een stabiele ondergrond.
5.De montagemethode en het aantal benodigde onderdelen en accessoires voor de montage blijken uit het informatieblad in de verpakking. Dit geldt niet wanneer de meubels naar wens van de klant gemonteerd zijn geleverd. In dat geval ontvangt u geen handleiding.
6.Plaats geen vochtige voorwerpen op de meubels.
7.Na montage van de meubels moeten de deuren op de geleiders worden afgesteld.

Onderhoud en reiniging:

1.Oppervlakken van laminaat en met een laklaag afnemen met een zachte doek.
2.Gebruik voor het onderhoud van de oppervlakken geen chemische middelen of ruwe doeken.

Indien er een onderdeel ontbreekt of beschadigd is, geef dit dan aan op de montagehandleiding en stuur deze samen met uw klacht op. Als het beschadigde onderdeel permanent wordt gemonteerd, wordt de klacht niet ingewilligd.

Zmontowałeś już nasze meble?

Twoja opinia po zakupie jest dla nas ***ważna.***

Każda odpowiedź trafia do naszego zespołu i pomaga nam poprawiać meble, instrukcje i jakość wykonania.

To tylko kilka krótkich pytań.
Wypełnienie zajmie około 2 minut.

Zeskanuj kod

i podziel się opinią ;)

Dziękujemy, że wybrałeś

lenart